ИНФОРМАЦИЯ ЗА ПРОДУКТА

GALEA

5071YGH125R05-22x40

EAN 4031582354331



Изображението може да се различава от оригиналния продукт

ИЗПЪЛНЕНИЕ

Производителност на ролката	●●●○○
Шум от движение	●●●○○
Привличане	●●●○○
Устойчив на корозия	●●●●○

ОСНОВНИ АТРИБУТИ

Име на продукта	Galea
Тип	Завъртане на Колело с Заключване по пососка
Стандартен	EN12530 – Изделителни колела
Товароносимост при 3 км/ч	100 kg
Електропроводим	Да
Неръждаемост	Не
Статичен Товароносимост	200 kg
Температурен диапазон (минимален)	-20 °C
Температурен диапазон (максимален)	60 °C
Обща височина	162 mm

ВИЛКА

Материал на корпуса	Полиамид
Форма Вилица	Затворен
Въртящ се лагер	Две състезания с топка
Изместване	40 mm
Интерференция при завъртане	205 mm

КОЛЕЛО

Материал на тялото	Полипропилен, електропроводим
Материал на реазбата	Термопластичен каучук, електропроводим
Лагер	Плъзгащ лагер
Предпазители за резби	С предпазно устройство за резба
Диаметър	125 mm
Ширина на Резба	30 mm
Твърдост на Резба (A)	87 Бръснач A

ПРИЛЯГАНЕ

Тип на фитинга	Твърдо Щифт кръгло
Диаметър на Болт	22 mm
Дължина на Болт	40 mm

© Copyright 2026 TENTE International GmbH

GALEA

5071YGH125R05-22x40

EAN 4031582354331

BETTER MOBILITY. BETTER LIFE.

Чертежи на продукта

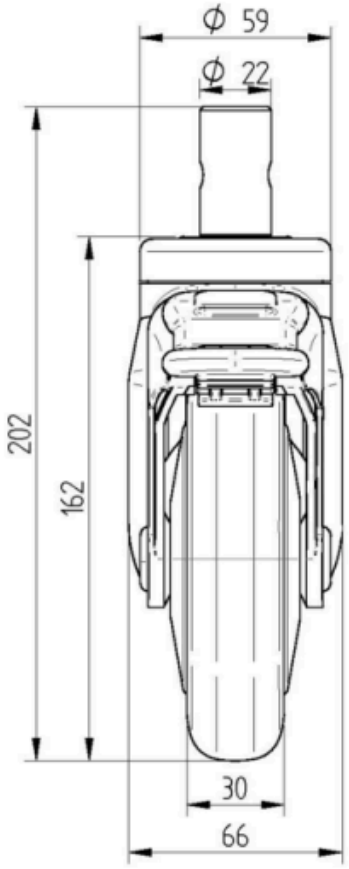

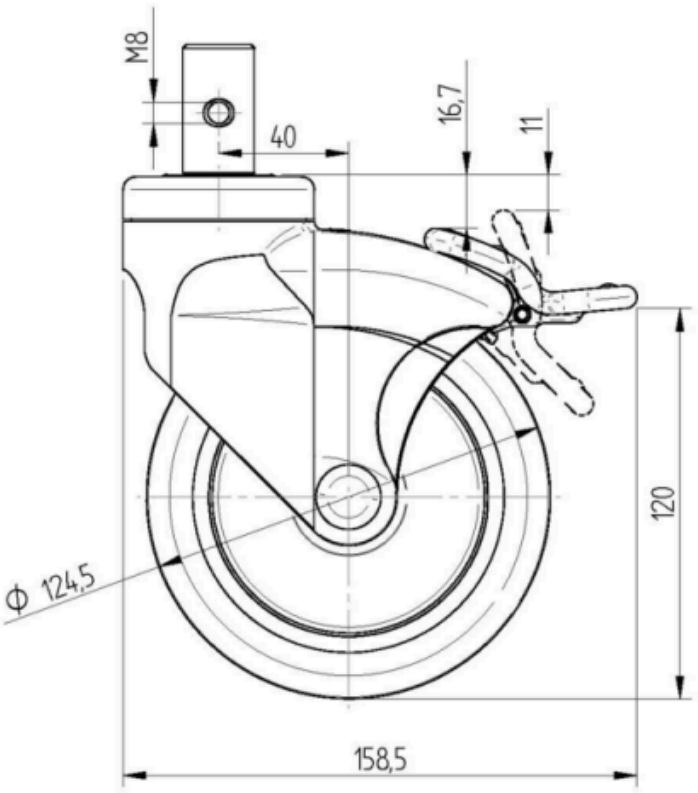

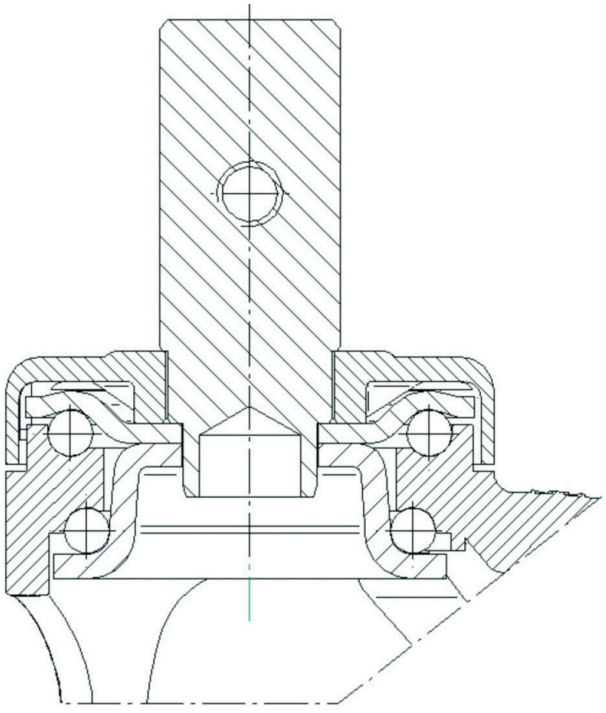

© Copyright 2026 TENTE International GmbH