INFORMAȚII DESPRE PRODUS

DELTA

3642ITP200P63 f.d-lock

EAN 4031582337433



Imaginea poate fi diferită de produsul original

PERFORMANȚĂ

Performanța rolei	●●●○○
Zgomot de mișcare	●●●○○
Atriție	●●●●○
Rezistență la coroziune	●●●○○

ATRIBUTELE DE BAZĂ

Nume produs	Delta
Tip	Roată pivotantă Rola cu Blocare totală, Capăt de cap de roată
Standard	EN12532 - Echipament de transport
Capacitate de încărcare la 4 km/h	600 kg
Capacitate de încărcare la 6 km/h	480 kg
Conductiv electric	Nu
Inoxidabil	Nu
Capacitate de încărcare statică	1200 kg
Interval de temperatură (minim)	-10 °C
Interval de temperatură (maxim)	60 °C
Înălțime totală	250 mm
Lățime totală	94 mm
Greutate totală	3,63 kg

FURCA

Materialul de construcție	Tablă de oțel, grea
FormăFurcă	Larg, Rezistent
Rulment pivotant	Rulment cu bile de precizie
Culoare	Pasivat în albastru
Offset	55 mm
Raza de pivotare	155 mm
Interferență pivotantă	310 mm
Diametru cupolă	94 mm

ROATĂ

Material pentru corp	Aluminiu
Material al benzii de rulare	Poliuretan, Turnată
Lagăr	Rulment cu bile de precizie
Axă	Înșurubat cu piuliță
Roată	Galben miere (RAL1005)
Protecție pentru filet	Fără protecție pentru filet
Diametru	200 mm
Benză de rulare	50 mm
Lățimea corpului	50 mm
Duritatea benzii de Benză de rulare (A)	92 Pe malul A
Duritatea benzii de Benză de rulare (D)	42 malul D

RACORD

Tip ajustare	Placă dreptunghiulară
Lungime placă	137 mm
Lățimea plăcii	105 mm
Lungime orificiu placă (minim)	75 mm
Lungime orificiu placă (maximă)	80 mm
Lățimea orificiului plăcii (minim)	105 mm
Lățimea orificiului plăcii (maximă)	105 mm
Diametru orificiu placă	11 mm

© Copyright 2026 TENTE International GmbH

DELTA

3642ITP200P63 f.d-lock

EAN 4031582337433

Numărul de comandă 00833704

Product Drawings

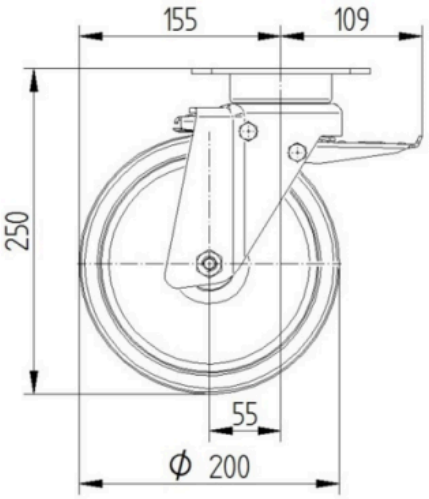

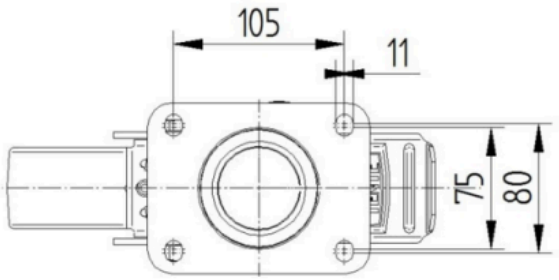

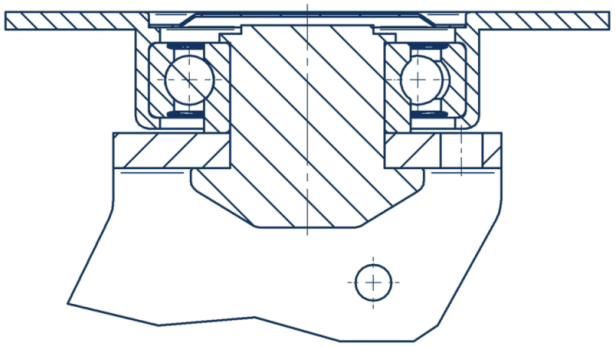

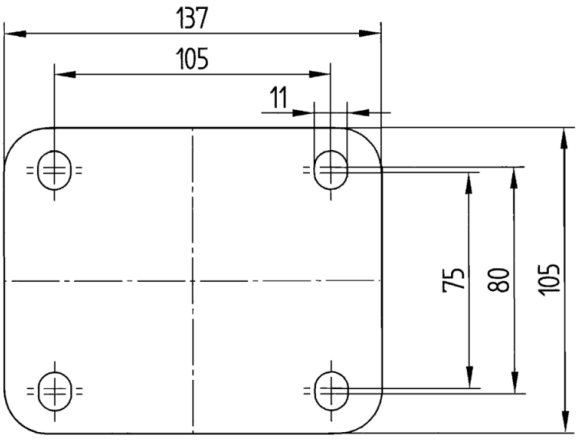

© Copyright 2026 TENTE International GmbH