INFORMĀCIJA PAR PRODUKTU

ICS

5327PJP125S70

EAN 4031582367492



Attēls var atšķirties no oriģinālā produkta

VEIKTSPĒJA

Ruļļa veiktspēja	●●●○○
Kustības troksnis	●●●●○
Nodilums	●●●○○
Korozijas izturīgs	●●●●○

PAMATA ATRIBŪTI

Produkta nosaukums	ICS
Korpusa tips	Grozāmais atbalsta ritenis ar pilno bloķēšanu
Standarta	EN12530 - Ierīču atbalsta riteņi
Kravnesība pie 3 km/h	100 kg
Elektrovadītspējīga	Nē
Nerūsējošais	Nē
Statiskā kravnesība	200 kg
Temperatūras diapazons (minimālais)	-10 °C
Temperatūras diapazons (maksimālais)	40 °C
Kopējais augstums	162 mm
Kopējais svars	0,57 kg

KRONŠTEINIS

Mājokļa materiāls	Poliamīds
Dakšas forma	Plāns
Grozāmais gultnis	Grozāms stienis
Ofsets	38 mm
Grozāms savienojums	259 mm
Vītnes diametrs	0 mm

RITENIS

Korpusa materiāls	Polipropilēns
Protektora materiāls	Termoplastiskas gumija
Gūltnis	Cuscinetti a sfere di precisione
Izplešanās armatūra	Integrēts vītņu aizsargs
Diametrs	125 mm
Protektora platums	32 mm
Protektora cietība (A)	87 Krasts A

UZSTĀDĪŠANA

Uzstādīšanas veids	Sešstūra vītņstienis, augšējais
Stieņa diametrs	10 mm
Stieņa garums	17 mm

«IF Design» balva

© Copyright 2026 TENTE International GmbH

ICS

5327PJP125S70

EAN 4031582367492

BETTER MOBILITY. BETTER LIFE.

Produkta rasējumi

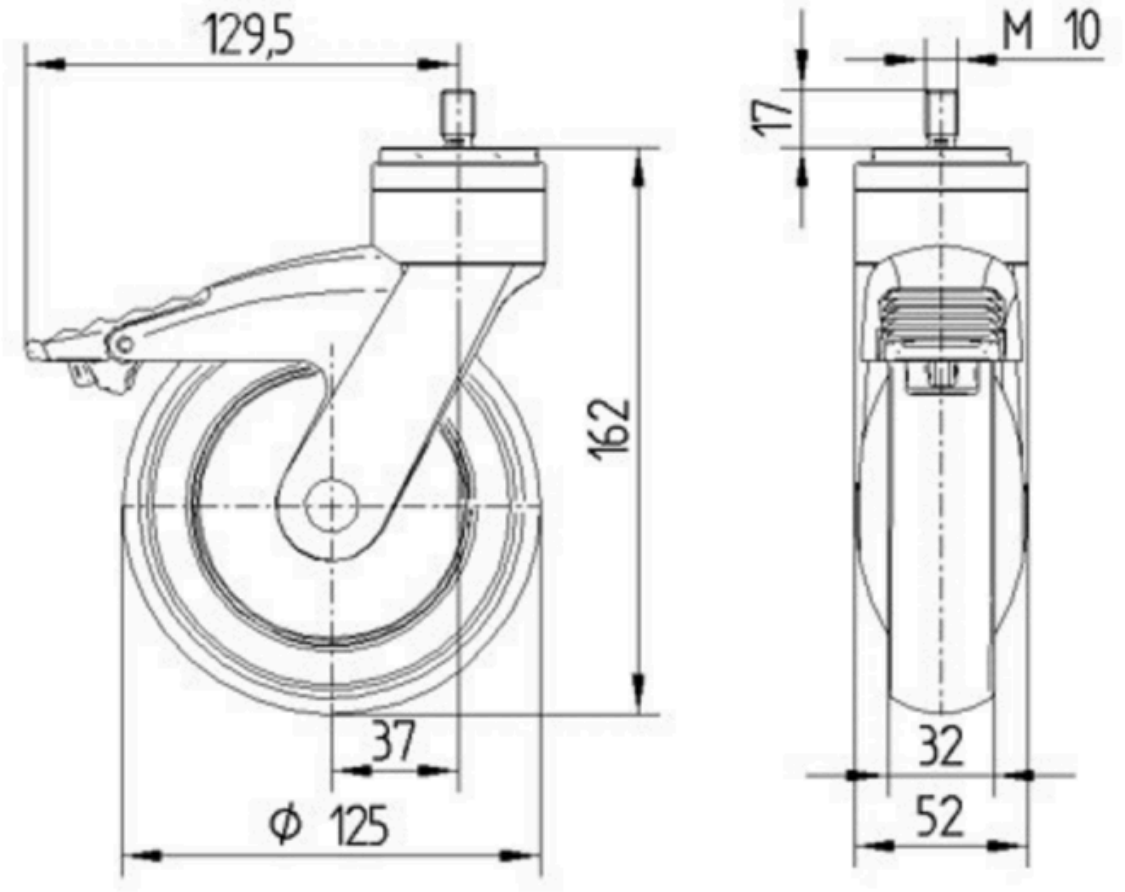

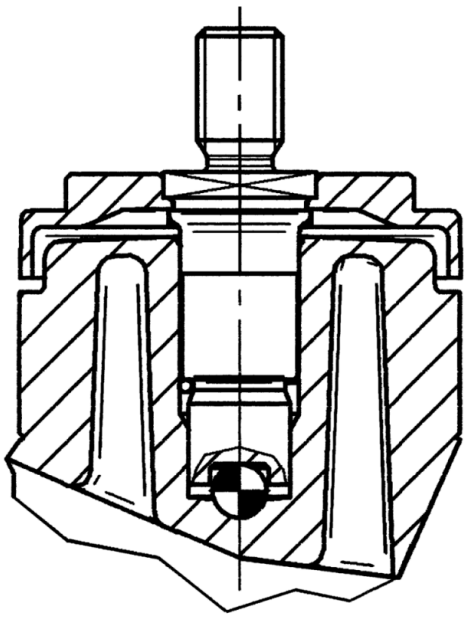

«IF Design» balva

© Copyright 2026 TENTE International GmbH