INFORMATIONS SUR LE PRODUIT

DELTA

3642ITP200P63 f.d-lock

EAN 4031582337433



Image non contractuelle, peut différer du produit d'origine

PERFORMANCE

Performance de roulage	●●●○○
Bruit de mouvement	●●●○○
Usure	●●●●○
Résistance à la corrosion	●●●○○

ATTRIBUTS PRINCIPAUX

Nom du produit	Delta
Type	Roulette pivotante à blocage total antérieur
Norme	EN12532 - roulette de manutention
Capacité de charge à 4 km/h	600 kg
Capacité de charge à 6 km/h	480 kg
Conducteur d'électricité	Non
Inoxydable	Non
Capacité de charge statique	1200 kg
Plage de température (minimale)	-10 °C
Plage de température (maximale)	60 °C
Hauteur	250 mm
Largeur totale	94 mm
Poids	3,63 kg

CHAPE

Matériau de la chape	Tôle d'acier, lourde
Forme de la chape	Galbée, renforcée
Pivot	Roulement à billes de précision
Couleur de la chape	Zingué bleu
Déport	55 mm
Rayon d'encombrement	155 mm
Diamètre d'encombrement	310 mm
Diamètre du dôme	94 mm

ROUE

Corps de roue	Aluminium
Bandage	Polyuréthane, coulé
Roulement	Roulement à billes de précision
Axe	axe de roue boulonné
Couleur de la roue	Jaune miel (RAL1005)
Pare-fils	Sans pare-fils
Diamètre	200 mm
Largeur du bandage	50 mm
Largeur du corps de roue	50 mm
Dureté du bandage (A)	92 Shore A
Dureté du bandage (D)	42 Shore D

FIXATION

Type de fixation	Platine rectangulaire
Longueur de la platine	137 mm
Largeur de la platine	105 mm
Longueur des trous de la platine (minimum)	75 mm
Longueur des trous de la platine (maximum)	80 mm
Largeur des trous de la platine (minimum)	105 mm
Largeur des trous de la platine (maximum)	105 mm
Diamètre des trous de la platine	11 mm

© Copyright 2026 TENTE International GmbH

DELTA

3642ITP200P63 f.d-lock

EAN 4031582337433

Numéro de commande 00833704

Product Drawings

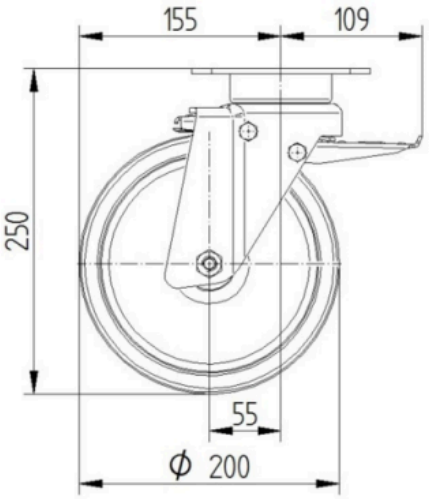

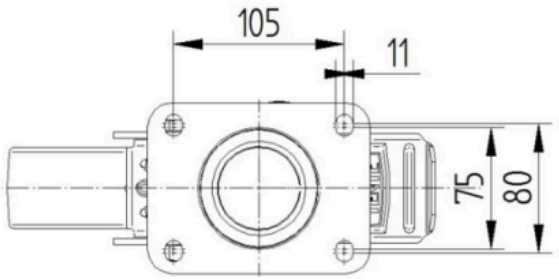

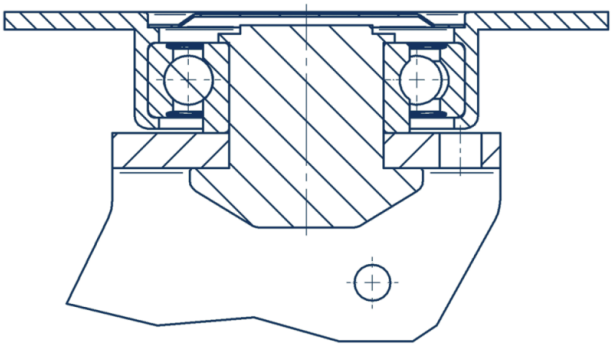

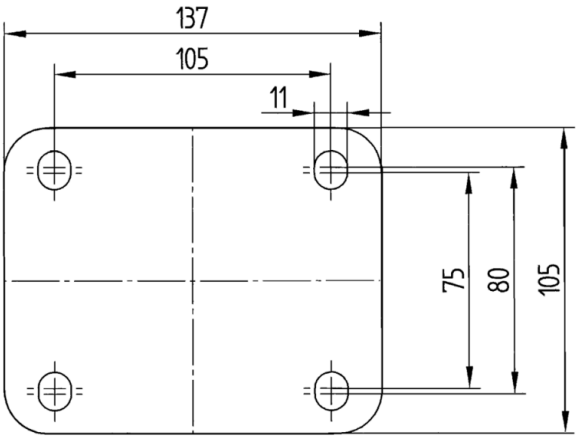

© Copyright 2026 TENTE International GmbH