INFORMAÇÕES DO PRODUTO

ICS

5328PJP100P50 7001

EAN 4031582030549



A imagem pode diferir do produto original

DESEMPENHO

Desempenho do rolamento	●●●○○
Ruído de movimento	●●●●○
Desgaste	●●●○○
Resistência à corrosão	●●●●○

ATRIBUTOS PRINCIPAIS

Nome do produto	ICS
Tipo	Rodízio fixo
Padrão	EN12530 - Rodízios para Dispositivos
Capacidade de carga a 3 km/h	100 kg
Elétrico condutivo	Não
Aço inoxidável	Não
Capacidade de carga estática	200 kg
Intervalo de temperatura (mínimo)	-10 °C
Intervalo de temperatura (Máximo)	40 °C
Altura total	141 mm
Largura geral	52 mm
Peso geral	0,5 kg

SUPORTE

Material da caixa	Poliamida
Em Forma de Garfo	Estreito
Cor	Cinzento prateado (RAL7001)
Diâmetro do dome	52 mm

RODA

Material do centro da roda	Polipropileno
Material do piso da roda	Borracha termoplástica
Rolamento	Rolamento de esferas de precisão
Cor da Roda	Cinzento prateado (RAL7001)
Anti-fios	Anti-fios integrados
Diâmetro	100 mm
Largura do Piso	32 mm
Largura do corpo	32 mm
Dureza do Piso (A)	87 Shore A

ENCAIXE

Tipo de fixação	Placa de fixação retangular
Comprimento da placa	77 mm
Largura da placa	67 mm
Comprimento do furo da placa (mínimo)	46,5 mm
Comprimento do furo da placa (Máximo)	51,5 mm
Largura do furo da placa (Mínimo)	56 mm
Largura do furo da placa (Máximo)	61,5 mm
Diâmetro do furo da placa	8,5 mm

Prémio IF Design

© Copyright 2026 TENTE International GmbH

ICS

5328PJP100P50 7001

EAN 4031582030549

BETTER MOBILITY. BETTER LIFE.

Desenhos do produto

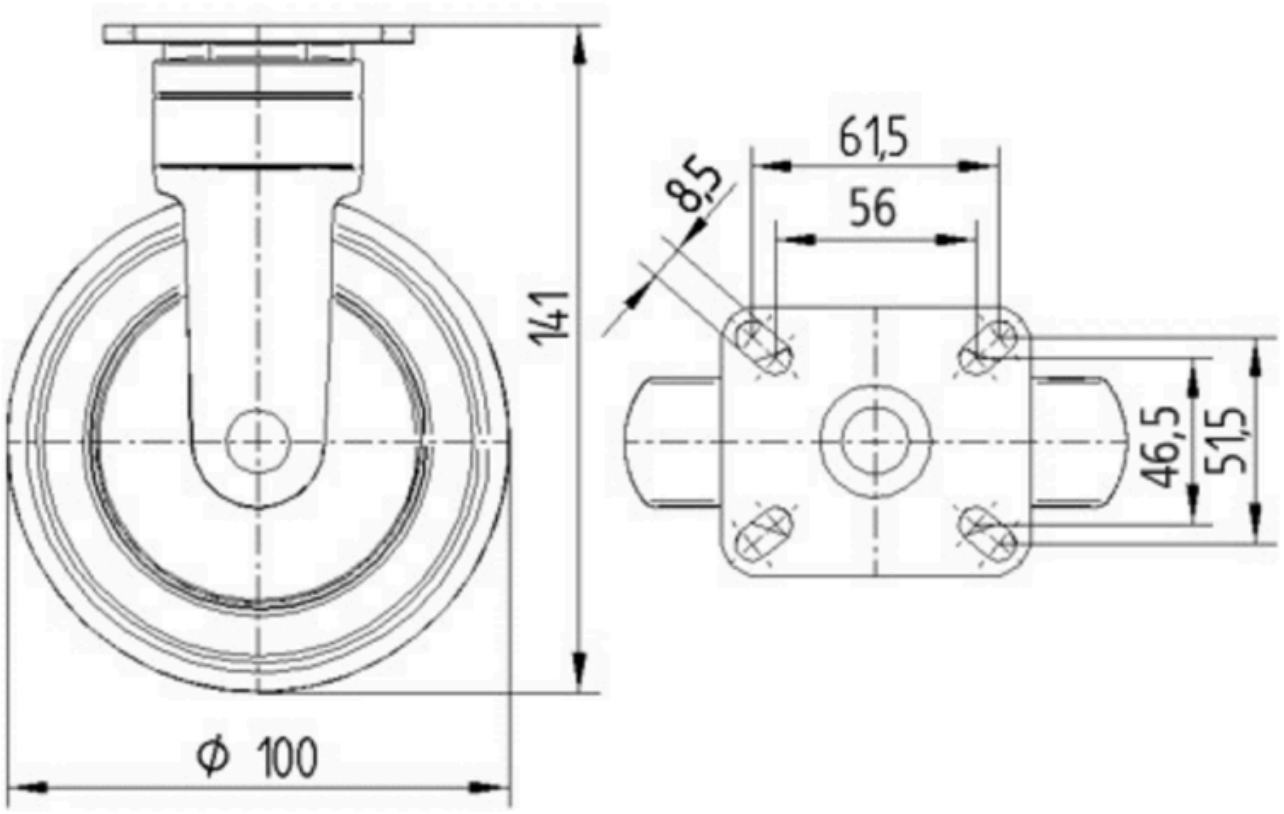

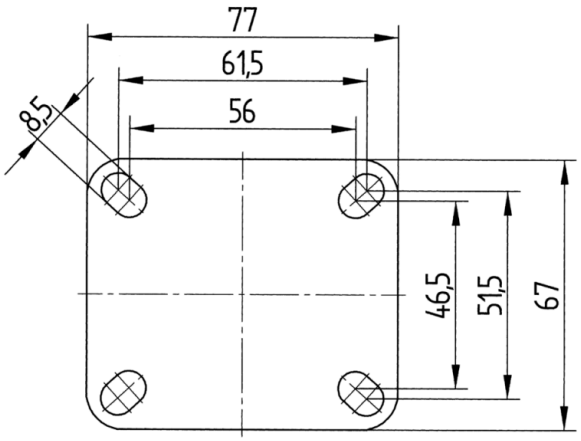

Prémio IF Design

© Copyright 2026 TENTE International GmbH