ИНФОРМАЦИЯ ЗА ПРОДУКТА

LUMINA

AA20POI050S70-10X15/8 9011/9011

EAN 4031582415094

BETTER MOBILITY. BETTER LIFE.

Изображението може да се различава от оригиналния продукт

ИЗПЪЛНЕНИЕ

Производителност на ролката	●●●○○
Шум от движение	●●●○○
Привличане	●●●○○
Устойчив на корозия	●●●○○

ОСНОВНИ АТРИБУТИ

Име на продукта	Lumina
Тип	Въртящ се Колело
Стандартен	EN12528 – мебелни колела
Товароносимост при 3 км/ч	40 kg
Статичен Товароносимост	80 kg
Температурен диапазон (минимален)	-20 °C
Температурен диапазон (максимален)	60 °C
Обща височина	56 mm
Обща ширина	55 mm
Общо тегло	0,13 kg

КОЛЕЛО

Материал на тялото	Полипропилен
Материал на реазбата	Идентично с тяло на Колело
Лагер	Плъзгащ лагер със Разделител тръба
Ос	Навлязъл
Цвят Резба	Графитно черно (RAL9011)
Цвят на Колело	Графитно черно (RAL9011)
Предпазители за резби	Без предпазно устройство за резба
Диаметър	50 mm
Ширина на Резба	7 mm
Диаметър на отворите Ос	0 mm
Дължина на центъра	0 mm
Ширина на тялото	7 mm
Твърдост на Резба (D)	65 Бръснач D

ВИЛКА

Материал	Полипропилен
Форма Вилица	Вилка Колело, затворен
Въртящ се лагер	Щифт, завъртане
Цвят	Графитно черно (RAL9011)
Изместване	20 mm
Радиус на завъртане	52 mm
Интерференция при завъртане	104 mm
Диаметър на купол	0 mm
Диаметър на резбата	10 mm

ПРИЛЯГАНЕ

Тип на фитинга	ос с резба с шестоъгълен отвор горен
Диаметър Щифт	10 mm
Щифт	15 mm

© Copyright 2026 TENTE International GmbH

LUMINA

AA20POI050S70-10X15/8 9011/9011

EAN 4031582415094

BETTER MOBILITY. BETTER LIFE.

ТЕХНИЧЕСКИ ЧЕРТЕЖИ

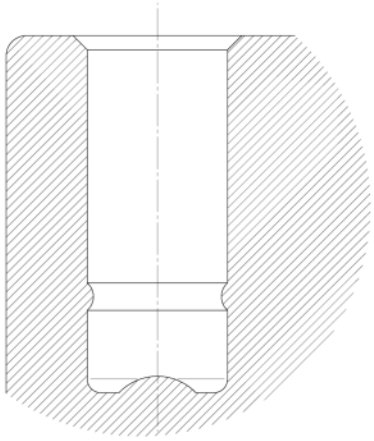

© Copyright 2026 TENTE International GmbH