INFORMĀCIJA PAR PRODUKTU

ALPHA

3477UOO100P62

EAN 4031582050189



Attēls var atšķirties no oriģinālā produkta

VEIKTSPĒJA

Ruļļa veiktspēja	●●●○○
Kustības troksnis	●●●○○
Nodilums	●●●●○
Korozijas izturīgs	●●●○○

PAMATA ATRIBŪTI

Produkta nosaukums	Alpha
Korpusa tips	Grozāmais atbalsta ritenis ar pilno bloķēšanu
Standarta	EN12532 - Transporta aprīkojums
Kravnesība pie 4 km/h	200 kg
Elektrovadītspējīga	Nē
Nerūsējošais	Nē
Statiskā kravnesība	400 kg
Temperatūras diapazons (minimālais)	-25 °C
Temperatūras diapazons (maksimālais)	80 °C
Kopējais augstums	128 mm
Kopējais platums	75 mm
Kopējais svars	0,87 kg

KRONŠTEINIS

Mājokļa materiāls	Tērauda loksne, smaga
Dakšas forma	Plašs
Grozāmais gultnis	Divu bumbu sacīkstes
Krāsa	Pasivēts ar zilu
Ofsets	41 mm
Pagrieziena rādiuss	123 mm
Grozāms savienojums	246 mm
Kupola diametrs	75 mm

RITENIS

Korpusa materiāls	Poliamīds
Protektora materiāls	Identisks ar riteņa korpusu
Gūltnis	Cuscinetto piano
Ass	Pieskrūvēts ar uzgriezni
Ritenis krāsa	Dabiski balts
Izplešanās armatūra	Bez vītņu aizsarga
Diametrs	100 mm
Protektora platums	36 mm
Korpusa platums	36 mm
Protektora cietība (D)	75 Krasts D

UZSTĀDĪŠANA

Uzstādīšanas veids	Taisnstūra plāksne
Plāksnes garums	105 mm
Plāksnes platums	80 mm
Plāksnes atveres garums (minimālais)	77 mm
Plāksnes atveres garums (maksimālais)	60 mm
Plāksnes atveres platums (minimālais)	77 mm
Plāksnes atveres platums (maksimālais)	80 mm
Plāksnes atveres diametrs	9 mm

© Copyright 2026 TENTE International GmbH

ALPHA

3477UOO100P62

EAN 4031582050189

Pasūtījuma numurs 00004945

Produkta rasējumi

3477U00100P62-neu

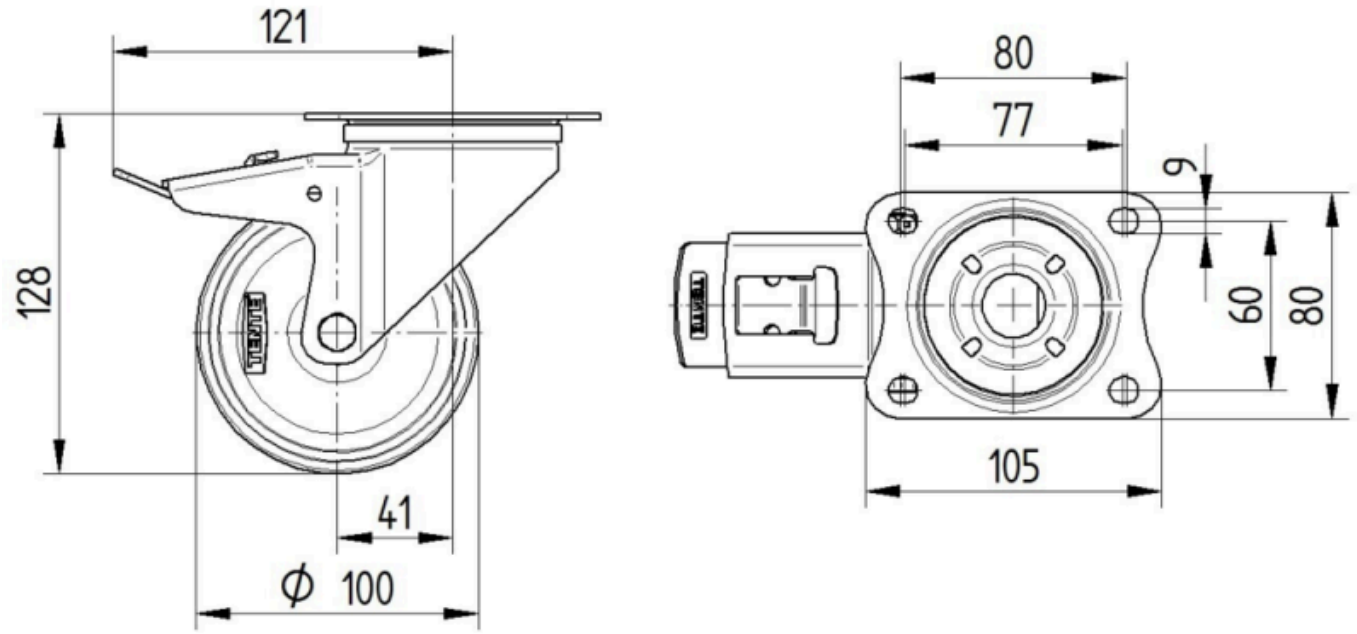

Platte 3470-080P62-105x80

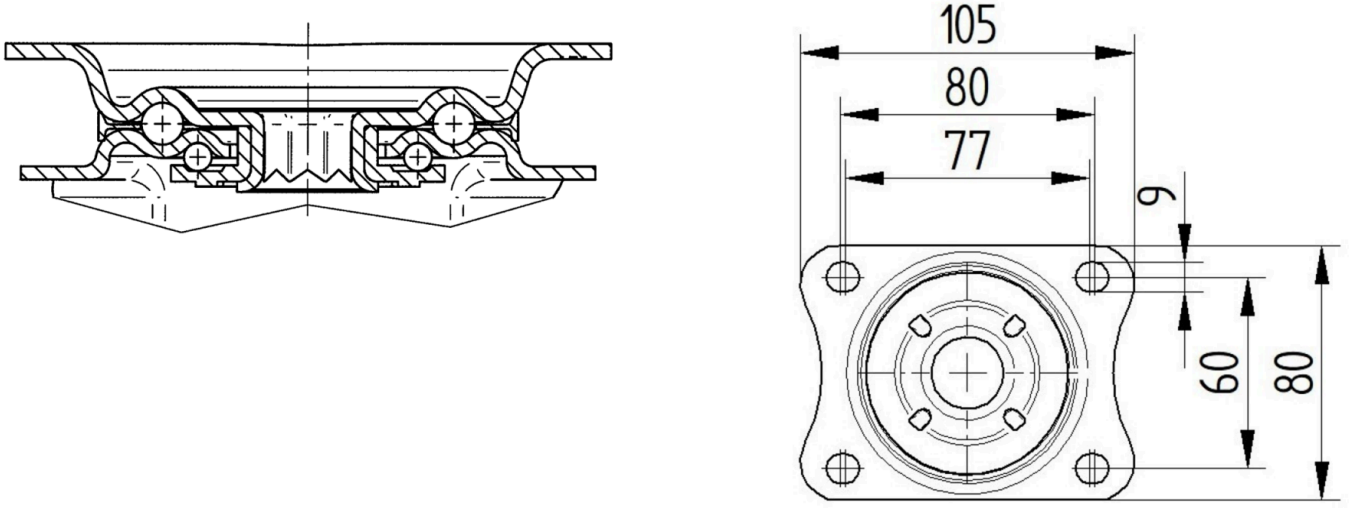

© Copyright 2026 TENTE International GmbH