INFORMAÇÕES DO PRODUTO

DURATECH

MOP 160x50-Ø30

EAN 4031582320046



A imagem pode diferir do produto original

RODA

Material do centro da roda	Poliamida, muito pesada
Material do piso da roda	Idêntico ao centro da roda
Rolamento	Rolamento de esferas de precisão
Cor da Roda	Branco natural
Anti-fios	Sem anti-fios
Diâmetro	160 mm
Largura do Piso	50 mm
Diâmetro do furo do eixo	30 mm
Comprimento do cubo	60 mm
Largura do corpo	50 mm
Dureza do Piso (D)	75 Shore D
Tipo de rolamento	6306

DESEMPENHO

Desempenho do rolamento	●●●●●
Ruído de movimento	●●○○○
Desgaste	●●●●●
Resistência à corrosão	●●●○○

ATRIBUTOS PRINCIPAIS

Nome do produto	Duratech
Tipo	Roda
Padrão	EN12533 - Rodízios de Alta Carga
Capacidade de carga a 4 km/h	2700 kg
Capacidade de carga a 6 km/h	2250 kg
Elétrico condutivo	Não
Aço inoxidável	Não
Capacidade de carga estática	4500 kg
Intervalo de temperatura (mínimo)	-40 °C
Intervalo de temperatura (Máximo)	80 °C
Peso geral	1,62 kg

© Copyright 2026 TENTE International GmbH

DURATECH

MOP 160x50-Ø30

EAN 4031582320046

Número de encomenda 00801261

Desenhos do produto

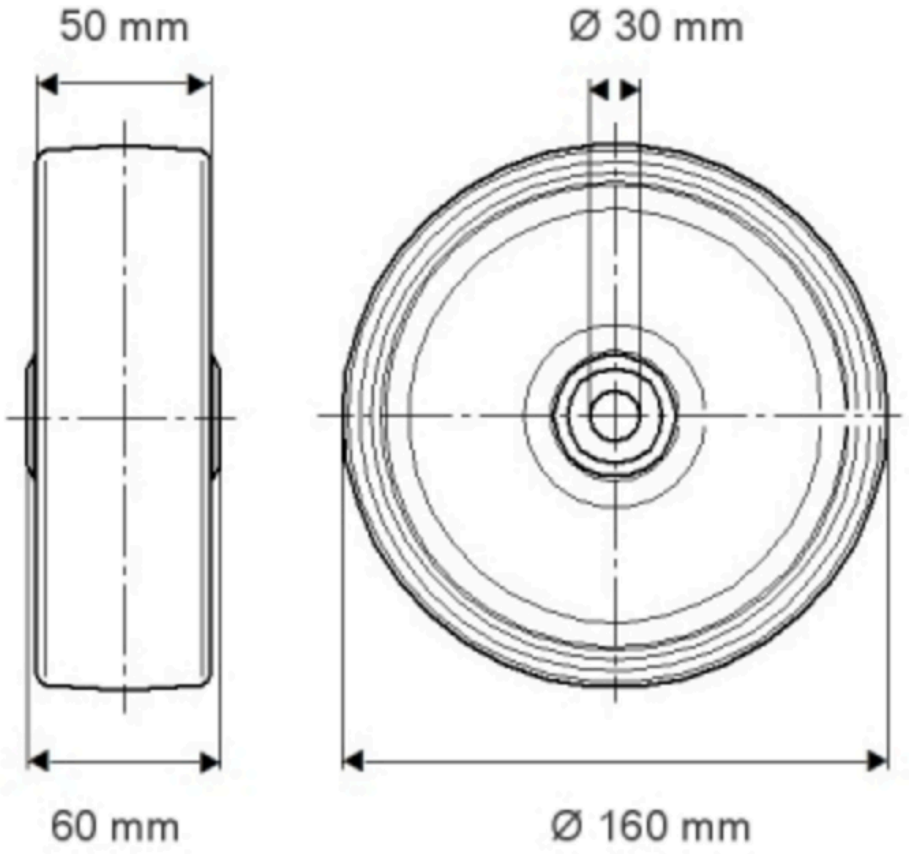

© Copyright 2026 TENTE International GmbH

DURATECH

MOP 160x50-Ø30

EAN 4031582320046

Número de encomenda 00801261

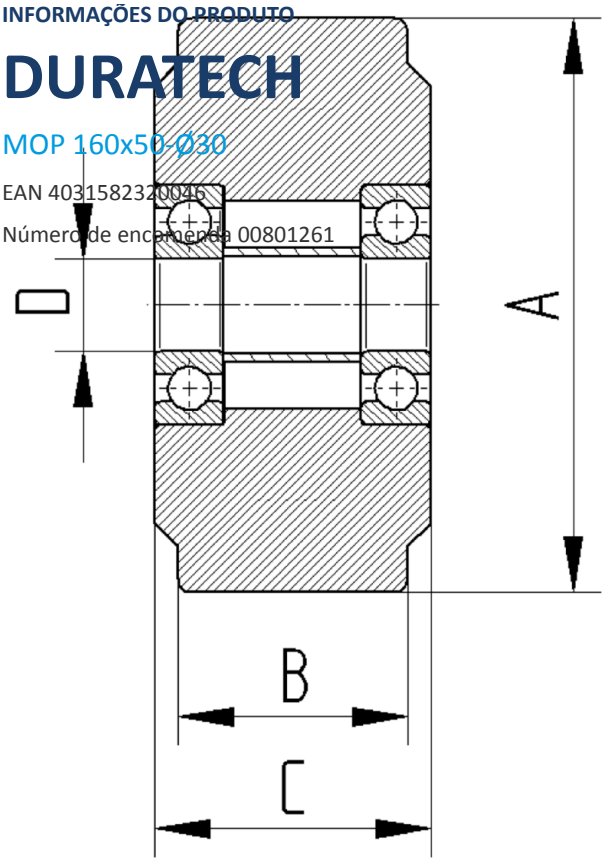

© Copyright 2026 TENTE International GmbH