제품 정보

ALPHA STAINLESS

8470IDG100P30-13 TDK

EAN 4031582382396



이미지는 원래 제품과 다를 수 있습니다.

성능

롤 성능	●●●○○
움직임 소음	●●●○○
내마모성	●●●○○
부식방지	●●●●●

핵심 속성

제품명	Alpha stainless
하우징 유형	회전 캐스터
표준	EN12532 - 운송 장비
4km/h에서의 적재 용량	80 kg
전기 전도성	아니요
스테인리스	예
정지 중 하중용량	160 kg
온도 범위(최소)	-30 °C
온도 범위(최대)	250 °C
총높이	128 mm
전체 체중	0.88 kg

하우징

주택 자재	스테인리스 스틸, 헤비
Fork 외형	다양한
스위블 베어링	볼 레이스 2회
색상	스테인리스 스틸
오프셋	41 mm
회전 반경	91 mm
회전 간섭	182 mm

휠

Tread hardness	부드러운
차체 재질	알루미늄
트레드 재질	댐핑, 내열성
베어링	건식 베어링 부시
차축	너트로 고정
스레드 가드	스레드가드 없음
직경	100 mm
트레드 폭	35 mm
트레드의 경도(A)	75 Shore A

피팅

피팅 유형	볼트홀
볼트 홀 직경	13 mm

© Copyright 2026 TENTE International GmbH

ALPHA STAINLESS

8470IDG100P30-13 TDK

EAN 4031582382396

BETTER MOBILITY. BETTER LIFE.

제품 도면

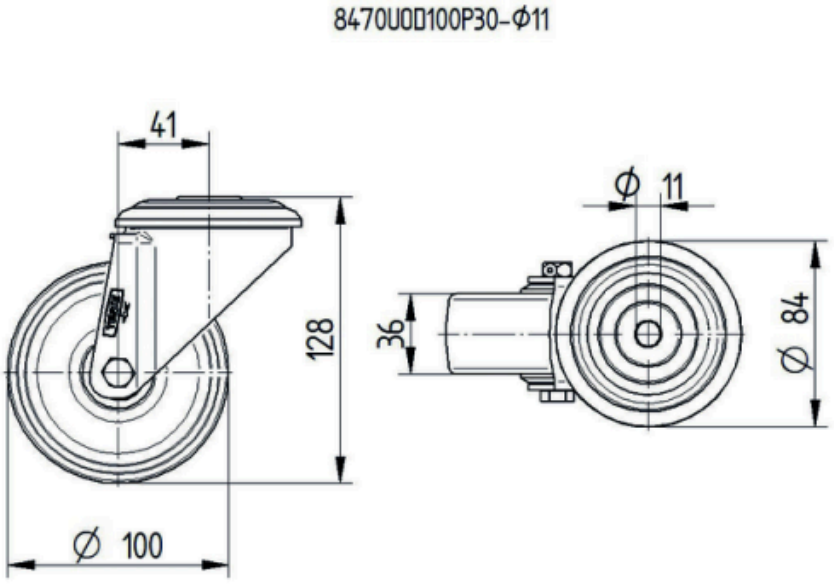

© Copyright 2026 TENTE International GmbH