PRODUKTINFORMATION

AGILA

2478DIK125P50

EAN 4031582302363



Billedet kan afvige fra det oprindelige produkt

YDEEVNE

Rullemodstand	●●●○○
Kørselsstøj	●●●●○
Abrasion	●●●○○
Rustbeskyttelse	●●●○○

PRIMÆRE EGENSKABER

Produktnavn	Agila
Type	Fast Hjul
Standard	EN12530 - Hjul til Apparater
Belastning ved 3 km/t	100 kg
Elektrisk ledende	Nej
Rustfri	Nej
Belastning Statisk	200 kg
Temperaturområde (minimum)	-20 °C
Temperaturområde (maksimum)	80 °C
Byggehøjde	160 mm
Samlet bredde	60 mm
Samlet vægt	1 kg

GAFFEL

Materialer til boliger	Stålplade, medium
Gaffel Form	Bred
Farve	Blå-kromatiseret
Dome-diameter	60 mm

HJUL

Fælgmateriale	Bladstål
Hjulbanemateriale	Massiv gummi, uden afsmitning
Leje	Kegle-kugleleje
Hjul farve	Blå-kromatiseret
Trådfang	Med trådfang
Diameter	125 mm
Hjulbane bredde	32 mm
Fælgbredde	32 mm
Hårdhed af Hjulbane (A)	80 Shore A

MONTERING

Monteringstype	Rektangulær plade
Pladelængde	77 mm
Pladebredde	67 mm
Længde på pladehul (minimum)	46,5 mm
Længde på pladehul (maksimum)	51,5 mm
Pladehulbredde (minimum)	56 mm
Pladehullets bredde (maksimum)	61,5 mm
Pladehullets diameter	8,5 mm

© Copyright 2026 TENTE International GmbH

AGILA

2478DIK125P50

EAN 4031582302363

Bestillingsnummer 00006269

Produkttegninger

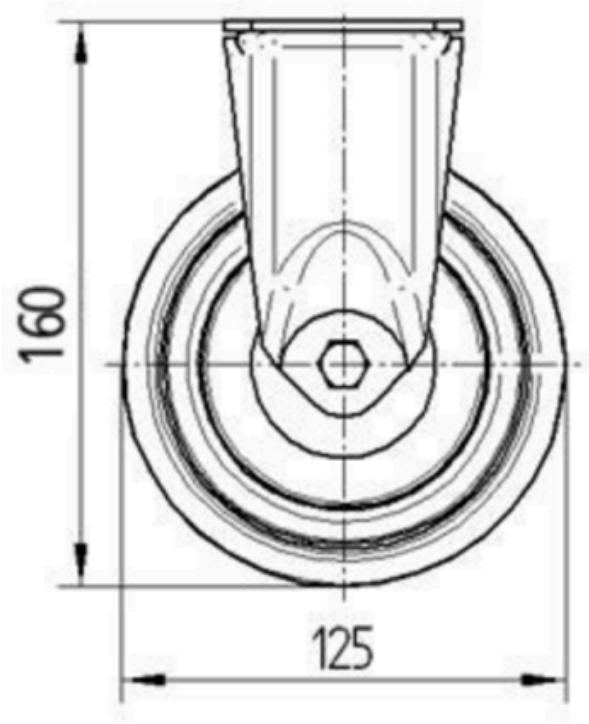

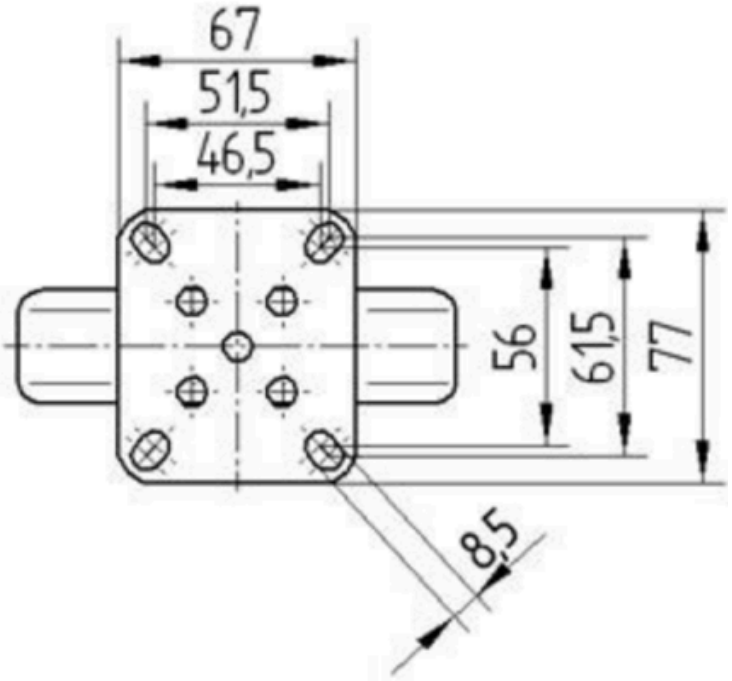

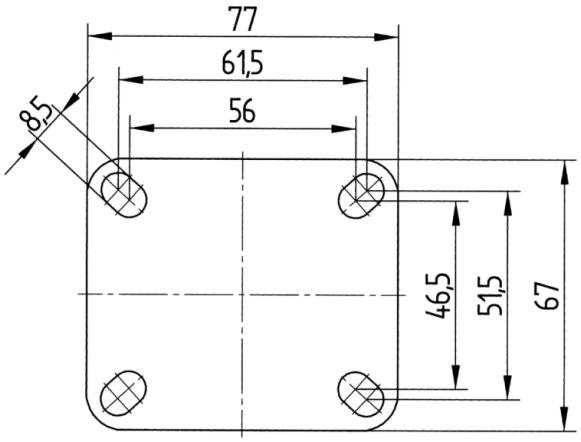

© Copyright 2026 TENTE International GmbH