ІНФОРМАЦІЯ ПРО ПРОДУКТ

DURATECH

UOR 100x36-Ø12 HL44,4

EAN 4031582323535



Зображення може відрізнятися від оригінального продукту

ЕФЕКТИВНІСТЬ

Продуктивність рулону	●●●○○
Шум руху	●●●○○
Атритація	●●●●○
Стійкість до корозії	●●●○○

ОСНОВНІ АТРИБУТИ

Назва продукту	Duratech
Тип	Колесо
Стандартний	EN12532 - Транспортувальне обладнання
ОбВантажопідйомність 4 км/год	200 kg
Електропровідність	Ні
Нержавіюча сталь	Ні
Статичний Вантажопідйомність	400 kg
Діапазон температур (мінімальний)	-25 °C
Діапазон температур (максимальний)	80 °C
Загальна вага	0,18 kg

КОЛЕСО

Матеріал тіла	Поліамід
Матеріал протектору	Ідентичність з корпусом Колесо
Носіння	Роликовий підшипник
Колір Колесо	Природний білий
Захист різьби	Без різьби
Діаметр	100 mm
Протектор	36 mm
Діаметр отвору Вісь	12 mm
Довжина хаба	44,4 mm
Ширина тіла	36 mm
Твердість Протектор (D)	75 Прибережна D

© Copyright 2026 TENTE International GmbH

DURATECH

UOR 100x36-Ø12 HL44,4

EAN 4031582323535

Номер замовлення 00030965

Креслення продукту

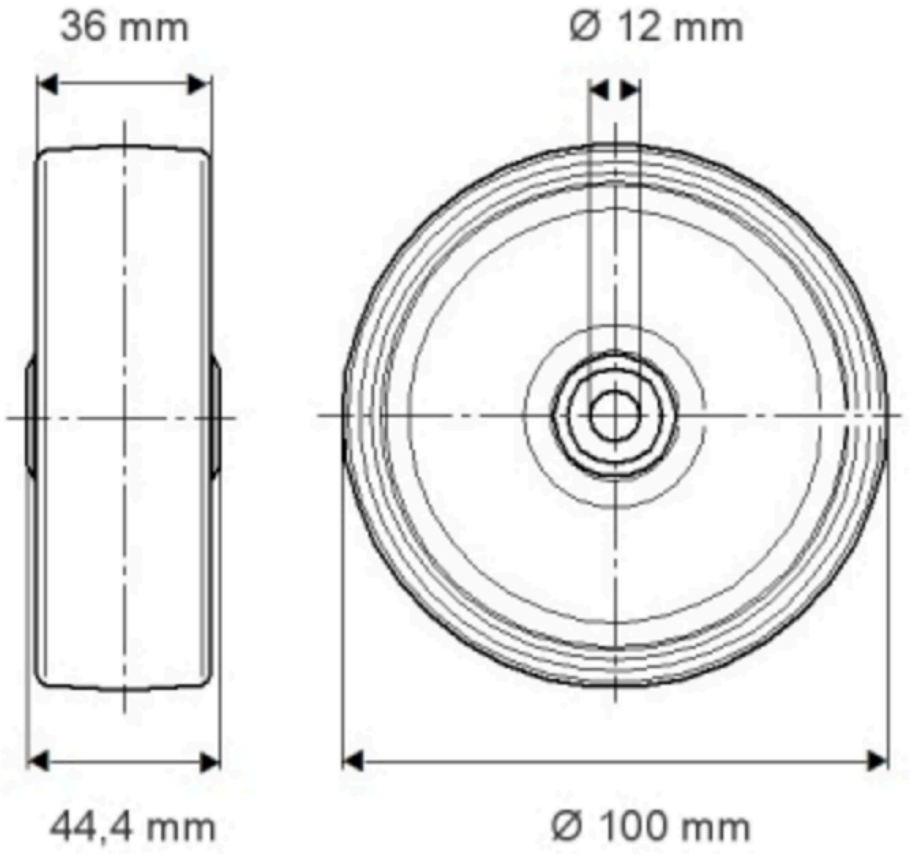

© Copyright 2026 TENTE International GmbH