ИНФОРМАЦИЯ ЗА ПРОДУКТА

KAPPA LOAD

9652ITP250P63 CL67

EAN 4031582314878



Изображението може да се различава от оригиналния продукт

ИЗПЪЛНЕНИЕ

Производителност на ролката	●●●●○
Шум от движение	●●●○○
Привличане	●●●●○
Устойчив на корозия	●●●●○

ОСНОВНИ АТРИБУТИ

Име на продукта	Kappa load
Тип	Въртящ се Колело с Пълно заключване Горен край на колелото
Стандартен	EN12532 - Транспортно оборудване
Товароносимост при 4 км/ч	1000 kg
Товароносимост при 6 км/ч	800 kg
Електропроводим	Не
Неръждаемост	Не
Статичен Товароносимост	2000 kg
Температурен диапазон (минимален)	-10 °C
Температурен диапазон (максимален)	60 °C
Обща височина	305 mm
Обща ширина	116 mm
Общо тегло	6.05 kg

ВИЛКА

Материал на корпуса	Чугун или ковано желязо, тежко
Форма Вилица	Обхват Закалено
Въртящ се лагер	Ролков лагер за дълбоки вълни със сферична тяга
Цвят	Синьо покритие
Изместване	61 mm
Радиус на завъртане	187.5 mm
Интерференция при завъртане	375 mm
Lubrication nipple	1
Диаметър на купол	111 mm

КОЛЕЛО

Материал на тялото	Алуминий
Материал на реазбата	Полиуретан, Пресовано
Лагер	Прецизен сачмен лагер
Ос	Завинтен с гайка
Цвят на Колело	Медено жълто (RAL1005)
Предпазители за резби	Без предпазно устройство за резба
Диаметър	250 mm
Ширина на Резба	55 mm
Ширина на тялото	55 mm
Твърдост на Резба (A)	92 Бръснач A
Твърдост на Резба (D)	42 Бръснач D

ПРИЛЯГАНЕ

Тип на фитинга	Правоъгълна плака
Дължина на плаката	135 mm
Ширина на плаката	110 mm
Дължина на отвора на плаката (минимална)	75 mm
Дължина на отвора на плаката (максимална)	80 mm
Ширина на отвора на плаката (минимална)	75 mm
Ширина на отвора на плаката (максимална)	105 mm
Диаметър на отвора на плаката	11 mm

© Copyright 2026 TENTE International GmbH

KAPPA LOAD

9652ITP250P63 CL67

EAN 4031582314878

Номер на поръчката 00830404

Чертежи на продукта

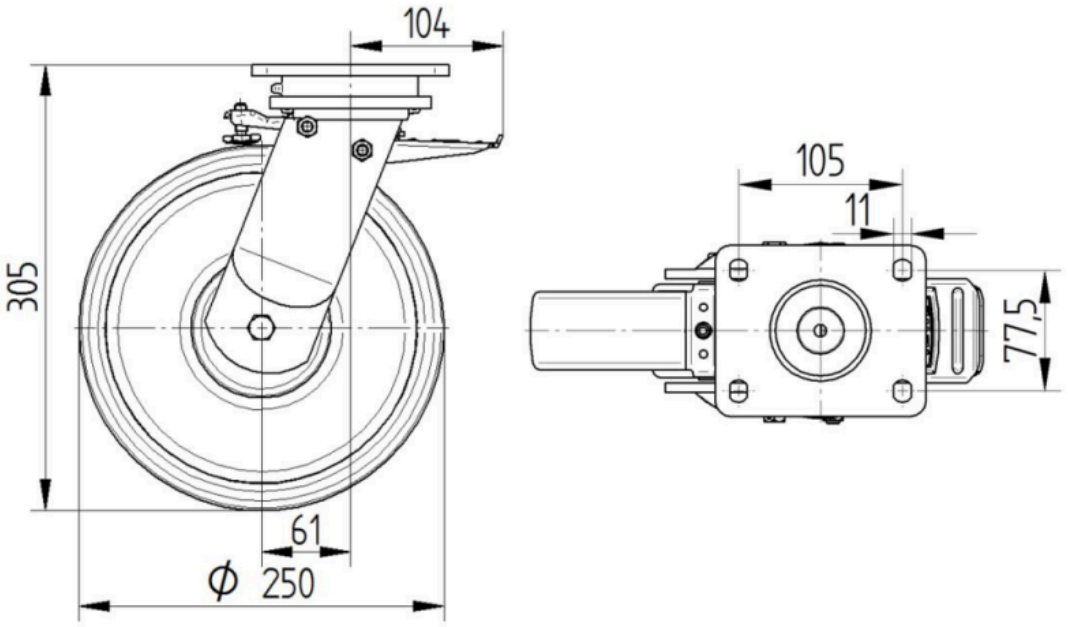

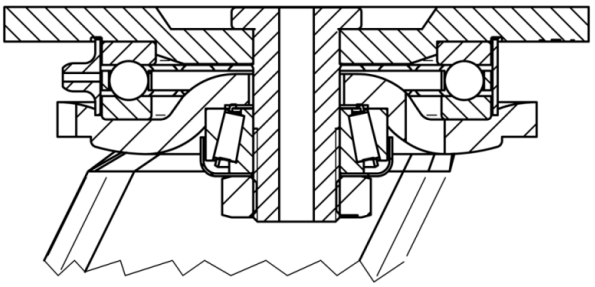

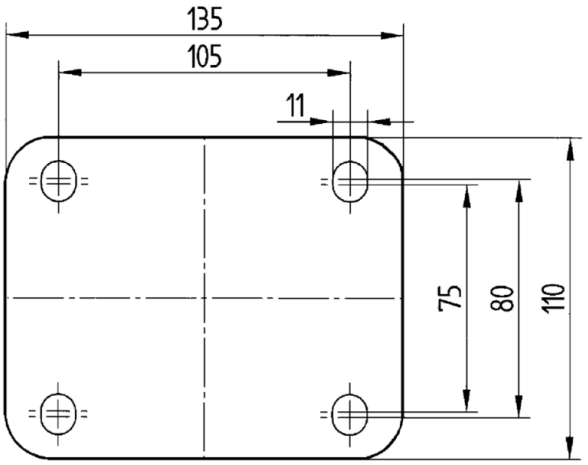

© Copyright 2026 TENTE International GmbH