ALPHA STAINLESS

8478UFC125P62

EAN 4031582422498

BETTER MOBILITY. BETTER LIFE.

ROUE	
Tread hardness	souple
Diamètre	125 mm
Largeur du bandage	40 mm

RACCORD	
Longueur de la platine	100 mm
Largeur de la platine	85 mm
Longueur des trous de la platine (minimum)	77 mm
Longueur des trous de la platine (maximum)	80 mm
Largeur des trous de la platine (maximum)	60 mm
Diamètre des trous de la platine	9 mm

PERFORMANCE	
Performance de roulage	●●●○○
Bruit de mouvement	●●●●●
Usure	●●●○○
Résistance à la corrosion	●●●●●

ATTRIBUTS DE BASE	
Nom du produit	Alpha stainless
Capacité de charge à 4 km/h	250 kg
Conducteur d'électricité	no
Inoxydable	yes
Capacité de charge statique	500 kg
Plage de température (minimale)	-20 °C
Plage de température (maximale)	80 °C
Hauteur	155 mm
Poids	0.78 kg

© Copyright 2026 TENTE International GmbH

ALPHA STAINLESS

8478UFC125P62

EAN 4031582422498

BETTER MOBILITY. BETTER LIFE.
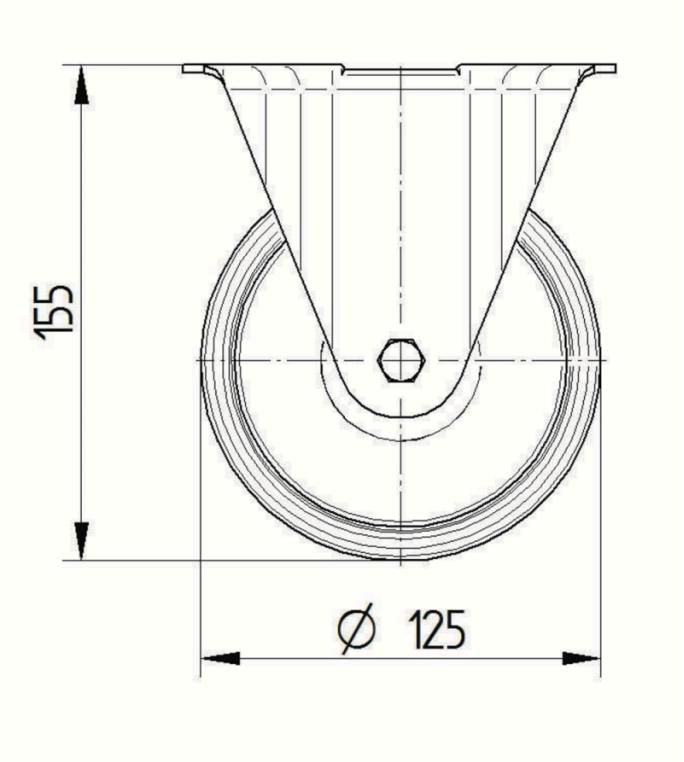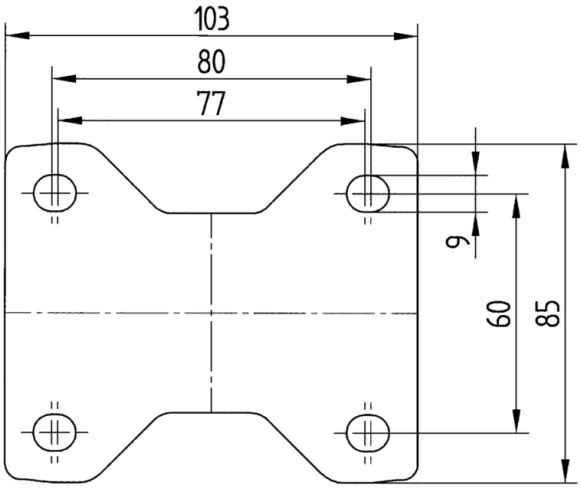
Product Drawings