INFORMACIJE O PROIZVODU

GALEA

5077YGP100P30-12

EAN 4031582354133



Slika se može razlikovati od originalnog proizvoda

PERFORMANSE

Performanse kotrljanja	●●●○○
Buka u pokretu	●●●○○
Ishrana	●●●○○
otpornost na rdju	●●●●○

OSNOVNI ATRIBUTI

Naziv proizvoda	Galea
Tip	Okreni Tocak sa potpuna kocnica
Standard	EN12530 - Kastori uređaja
Nosivost na 3 km/h	100 kg
Električni provod	yes
nerdjajuci	no
Statički Nosivost	200 kg
Temperaturni opseg (Minimalno)	-20 °C
Opseg temperature (maksimalni)	60 °C
Sveukupna visina	139 mm

KUCISTE

Materijal kućišta	poliamid
oblik viljuska	Zatvoreno
okretni lezaj	Dve lopte
ofset	40 mm
Otpor okretanju	205 mm

TOCAK

Materijal za telo	polipropilen, električni provodnik
materijal omotaca	Termoplastična guma, električna provodljivost
Nošenje	precizini kuglicni lezaj
stitnici omotaca	Sa threadguard
Prečnik	100 mm
Širina omotac	30 mm
Teškoća gazećeg omotac (A)	87 Šora A

PRILAGOĐAVANJE

Tip uklapanja	otvor za vijak
dimenzija rupa sraf	12 mm

© Copyright 2026 TENTE International GmbH

GALEA

5077YGP100P30-12

EAN 4031582354133

BETTER MOBILITY. BETTER LIFE.

Crteži proizvoda

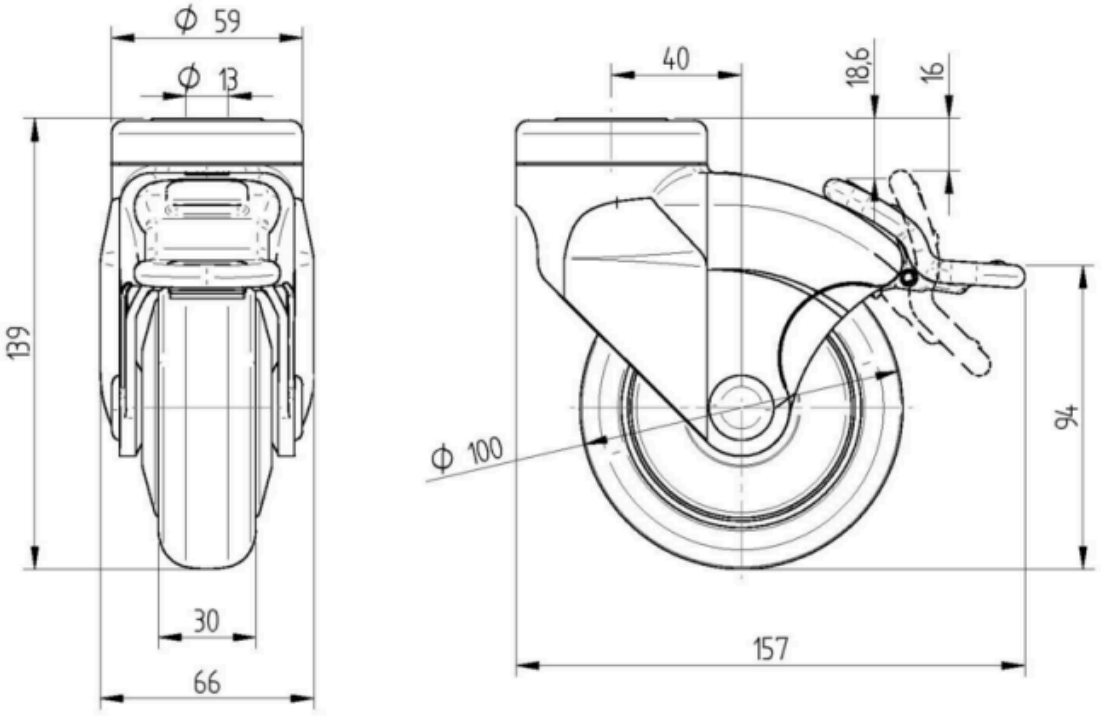

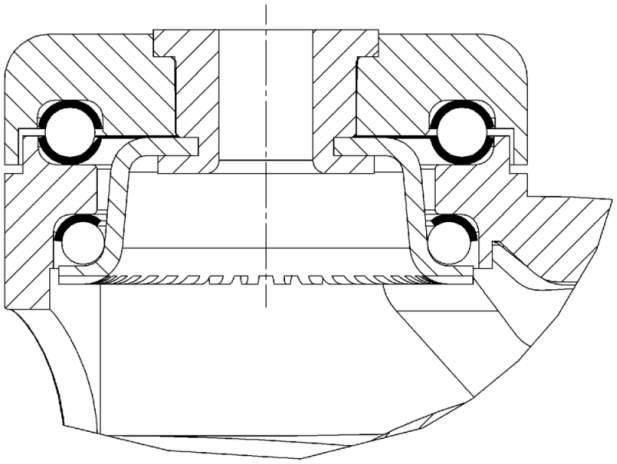

© Copyright 2026 TENTE International GmbH