INFORMAZIONI DI PRODOTTO

DURATECH

TOP 085x80-Ø20 HL80

EAN 4031582331202

BETTER MOBILITY. BETTER LIFE.



L'immagine può differire dal prodotto originale

RUOTA

Materiale del corpo	Poliammide, pesante
Materiale del battistrada	Identico al nucleo
Cuscinetto	Cuscinetti a sfere di precisione
Colore Ruota	Bianco naturale
Parafili	Senza parafili
Diametro	85 mm
Larghezza battistrada	80 mm
Asse diametro del foro	20 mm
Lunghezza mozzo	80 mm
Larghezza corpo	80 mm
Durezza del Battistrada (D)	75 Shore D
Tipo di cuscinetto	6204

PRESTAZIONI

Prestazioni di rotolamento	●●●●●
Rumore	●●○○○
Attrito	●●●●●
Resistenza alla corrosione	●●●○○

ATTRIBUTI PRINCIPALI

Nome del prodotto	Duratech
Tipo	Ruota
Standard	EN12533 - Ruote per applicazioni pesanti
Portata a 4 km/h	750 kg
Portata a 6 km/h	600 kg
Elettricamente conduttivo	No
Inossidabile	No
Portata statica	1500 kg
Intervallo di temperatura (minimo)	-40 °C
Intervallo di temperatura (massimo)	80 °C
Peso complessivo	0,56 kg

© Copyright 2026 TENTE International GmbH

DURATECH

TOP 085x80-Ø20 HL80

EAN 4031582331202

Numero d'ordine 00832614

Disegni del prodotto

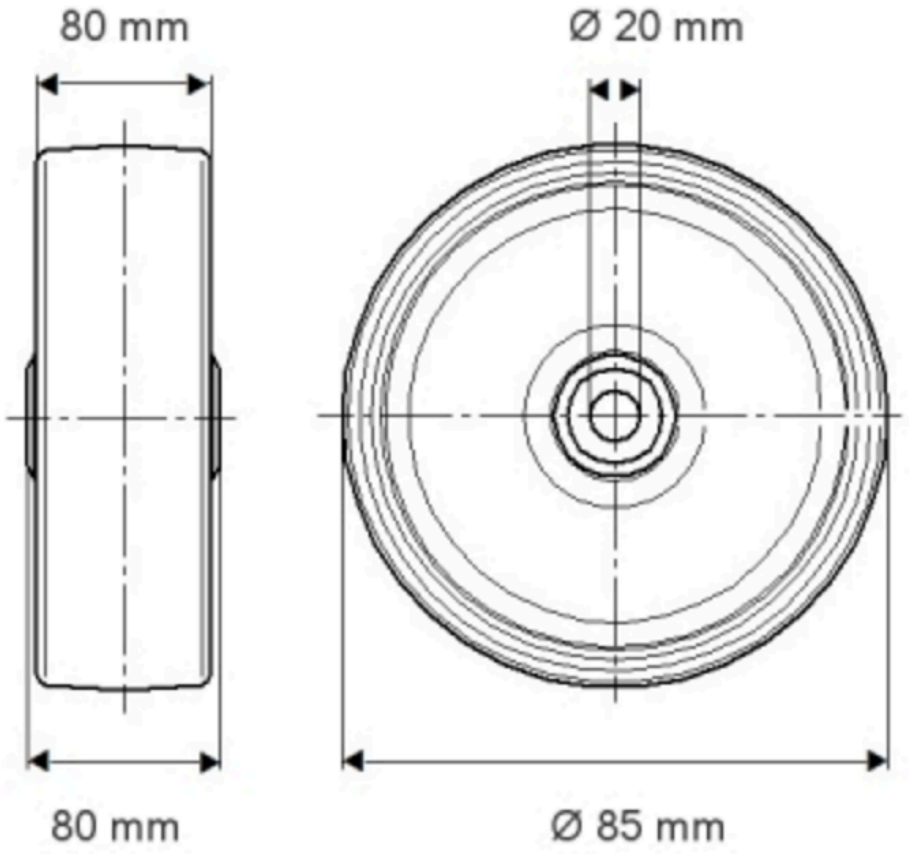

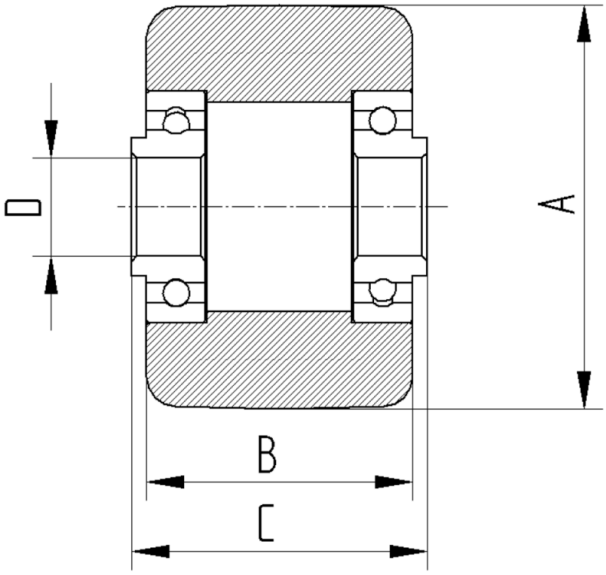

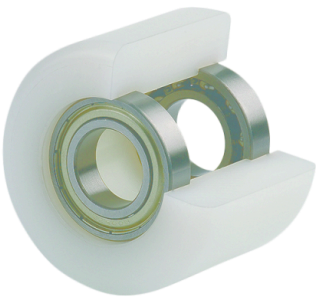

© Copyright 2026 TENTE International GmbH