TERMÉKINFORMÁCIÓK

ZETA REVERSE

468BTOO125P63 180°

EAN 4031582398205

BETTER MOBILITY. BETTER LIFE.



A kép eltérhet az eredeti terméktől

TELJESÍTMÉNY

Gördülési ellenállás teljesítménye	● ● ● ● ○
Mozgás zajkibocsátása	● ○ ○ ○ ○
Kopás	● ● ● ● ●
Korrozióálló képesség	● ● ● ○ ○

ALAPVETŐ TULAJDONSÁGOK

Termék neve	Zeta reverse
Ház típusa	Totálfékes görgő rugós irányfékkel
Standard	EN12532 - Szállítóeszközök
Teherbírás 4 km/h-nál	700 kg
Teherbírás 6 km/h-nál	560 kg
Elektromosan vezető	Nem
Rozsdamentes	Nem
Statikus teherbírás	1400 kg
Hőmérséklet-tartomány (minimális)	-40 °C
Hőmérséklet-tartomány (maximális)	80 °C
Összsúly	2,85 kg

VÁZ

A ház anyaga	Acéllemez, nagyon nehéz
Villa alakja	Széles, Megerősített
Forgócsapágy	Kétsoros golyó megerősített vagy rozsdamentes
Szín	Kék passzivált
Ellensúlyoz	60 mm
Körbeforgás	360 mm

KERÉK

Felépítmény anyaga	Poliamid, nehéz
Futófelület anyaga	Kerékkel megegyező
Csapágy	Siklócsapágy
Tengely	Csavar anyával
Szálvédők	Futófelület védelem nélkül
Átmérő	125 mm
Futófelület szélessége	50 mm
A futófelület keménysége (D)	75 Shore D

SZERELVÉNY

Szerelvény típusa	Téglalap alakú talplemez
Talplemez hossza	137 mm
Talplemez szélessége	105 mm
Lemezfurat hossza (maximális)	105 mm
Lemezfurat szélessége (minimális)	75 mm
Lemezfurat szélessége (maximális)	80 mm
Tengely furat átmérője	11 mm

© Copyright 2026 TENTE International GmbH

ZETA REVERSE

468BTOO125P63 180°

EAN 4031582398205

Rendelési szám 00860931

Termékrajzok

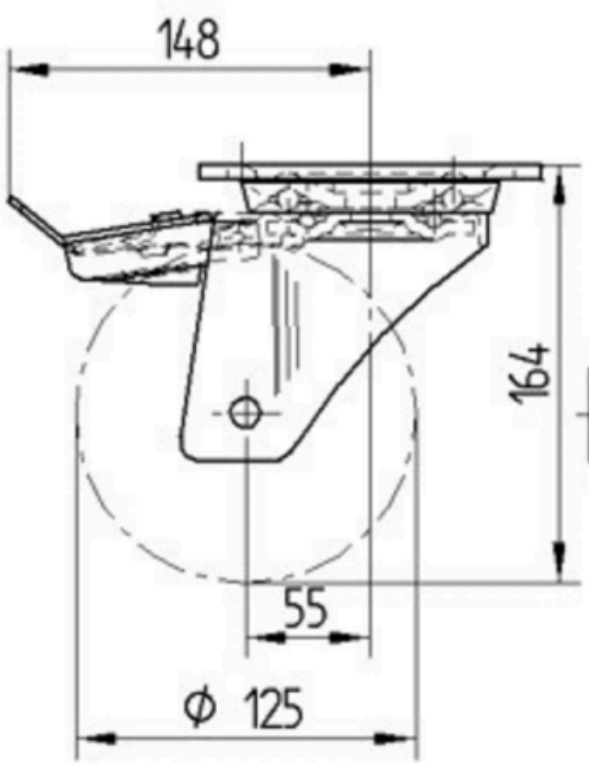

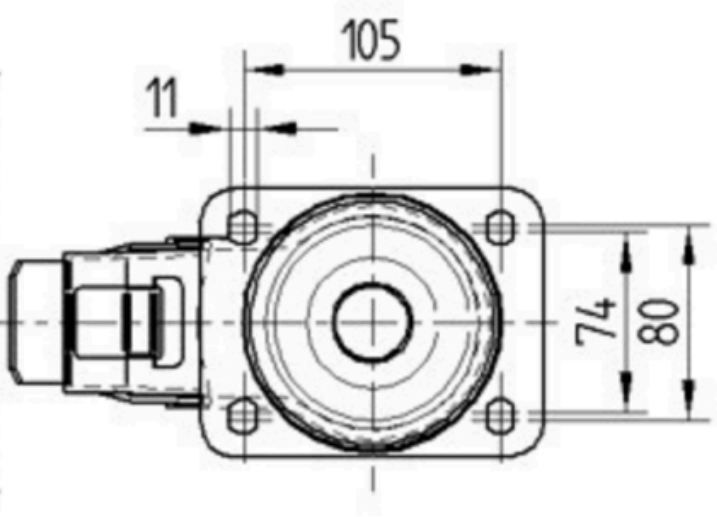

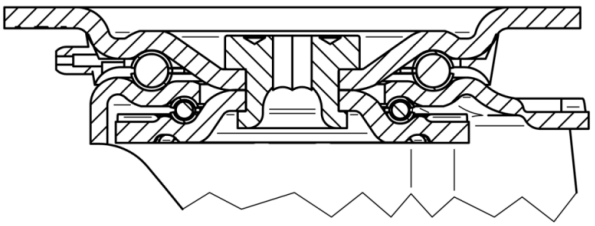

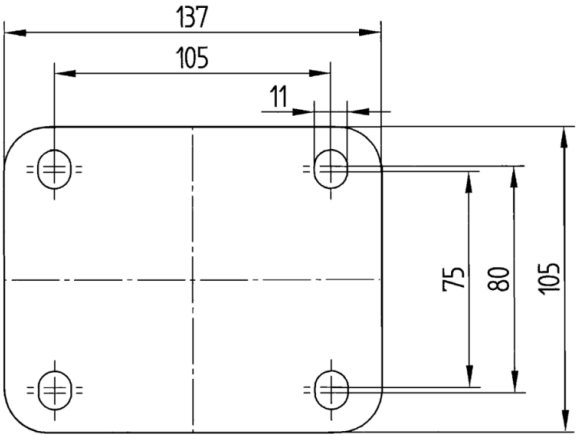

© Copyright 2026 TENTE International GmbH