PRODUKTINFORMATION

AGILA

2470UOK050P40

EAN 4031582301267



Billedet kan afvige fra det oprindelige produkt

YDEEVNE

Rullemodstand	●●●●○
Kørselsstøj	●●●○○
Abrasion	●●●●●
Rustbeskyttelse	●●●○○

PRIMÆRE EGENSKABER

Produktnavn	Agila
Type	Drejeligt Hjul
Standard	EN12530 - Hjul til Apparater
Belastning ved 3 km/t	50 kg
Elektrisk ledende	Nej
Rustfri	Nej
Belastning Statisk	100 kg
Temperaturområde (minimum)	-40 °C
Temperaturområde (maksimum)	80 °C
Byggehøjde	69 mm
Samlet vægt	0,22 kg

GAFFEL

Materialer til boliger	Stålplade, medium
Gaffel Form	Bred
Drejekrans	Drejekrans med dobbelt kuglekrans
Farve	Blå-kromatiseret
Udladning	24 mm
Udfaldsradius	49 mm
Udfaldsdiameter	98 mm

HJUL

Fælgmateriale	Polyamid
Hjulbanemateriale	Identisk med Hjulfælg
Leje	Kegle-kugleleje
Trådfang	Med trådfang
Diameter	50 mm
Hjulbane bredde	19 mm
Hårdhed af Hjulbane (D)	75 Shore D

MONTERING

Monteringstype	Firkantet plade
Pladelængde	60 mm
Pladebredde	60 mm
Længde på pladehul (minimum)	38 mm
Længde på pladehul (maksimum)	48 mm
Pladehulbredde (minimum)	38 mm
Pladehullets bredde (maksimum)	48 mm
Pladehullets diameter	6,3 mm

© Copyright 2026 TENTE International GmbH

AGILA

2470UOK050P40

EAN 4031582301267

BETTER MOBILITY. BETTER LIFE.

Product Drawings

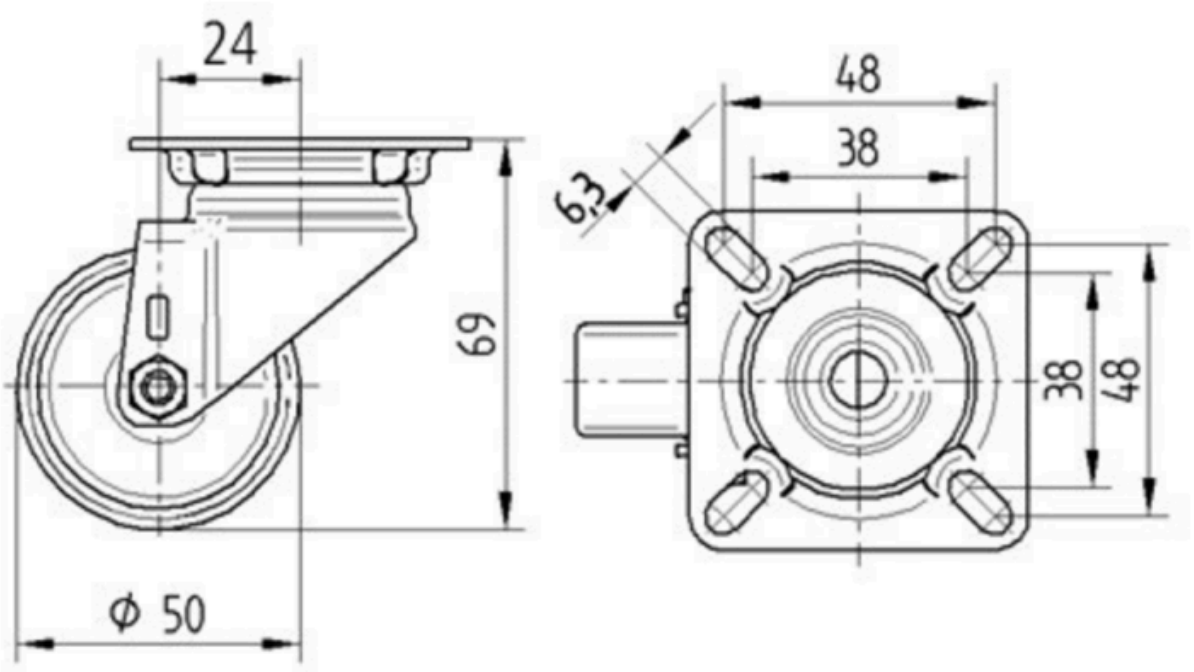

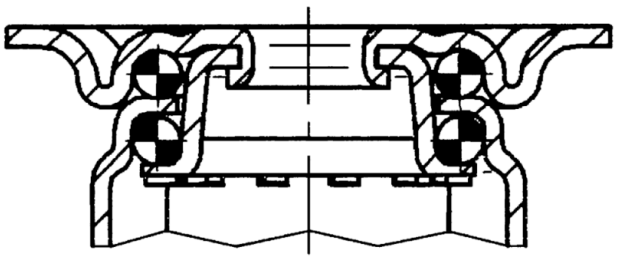

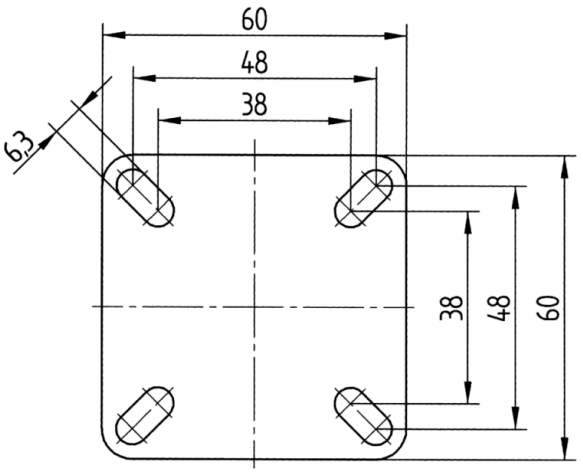

© Copyright 2026 TENTE International GmbH