INFORMAȚII DESPRE PRODUS

ZETA

4688ITP125P63

EAN 4031582030501



Imaginea poate fi diferită de produsul original

PERFORMANȚĂ

Performanța rolei	●●●○○
Zgomot de mișcare	●●●●○
Atriție	●●●●○
Rezistență la coroziune	●●●○○

ATRIBUTELE DE BAZĂ

Nume produs	Zeta
Tip	Rola fixă
Standard	EN12532 - Echipament de transport
Capacitate de încărcare la 4 km/h	500 kg
Capacitate de încărcare la 6 km/h	400 kg
Conductiv electric	Nu
Inoxidabil	Nu
Capacitate de încărcare statică	1000 kg
Interval de temperatură (minim)	-10 °C
Interval de temperatură (maxim)	60 °C
Înălțime totală	164 mm
Lățime totală	117 mm
Greutate totală	1,73 kg

FURCA

Materialul de construcție	Tablă de oțel, foarte grea
FormăFurcă	Larg, Rezistent
Culoare	Pasivat în albastru

ROATĂ

Material pentru corp	Aluminiu
Material al benzii de rulare	Poliuretan, Turnată
Lagăr	Rulment cu bile de precizie
Axă	Înșurubat cu piuliță
Roată	Galben miere (RAL1005)
Protecție pentru filet	Fără protecție pentru filet
Diametru	125 mm
Bandă de rulare	50 mm
Lățimea corpului	50 mm
Duritatea benzii de Bandă de rulare (A)	92 Pe malul A
Duritatea benzii de Bandă de rulare (D)	42 malul D

RACORD

Tip ajustare	Placă dreptunghiulară
Lungime placă	137 mm
Lățimea plăcii	117 mm
Lungime orificiu placă (minim)	75 mm
Lungime orificiu placă (maximă)	80 mm
Lățimea orificiului plăcii (minim)	75 mm
Lățimea orificiului plăcii (maximă)	105 mm
Diametru orificiu placă	11 mm

© Copyright 2026 TENTE International GmbH

ZETA

4688ITP125P63

EAN 4031582030501

Numărul de comandă 00804358

Desene ale produsului

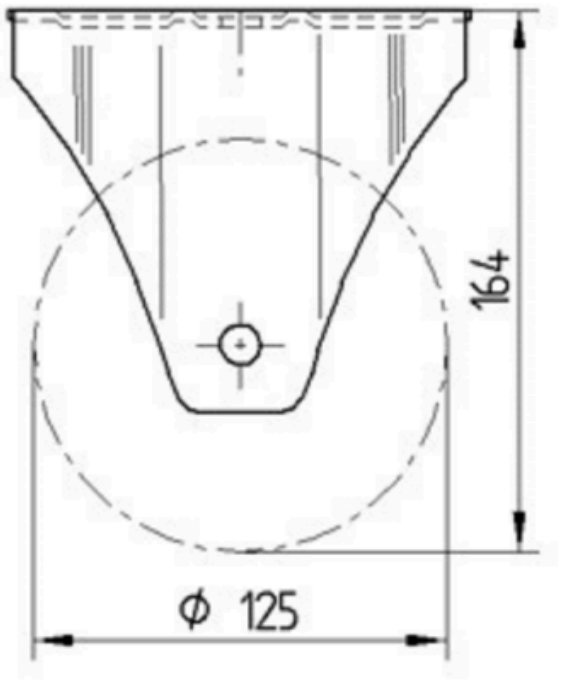

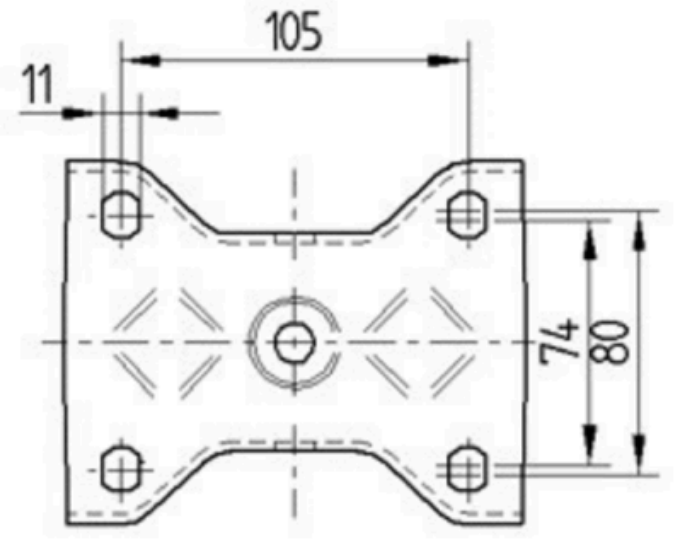

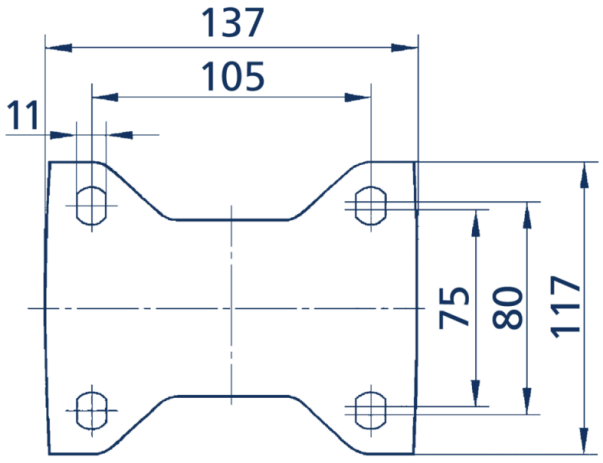

© Copyright 2026 TENTE International GmbH