INFORMACIJE O PROIZVODU

GALEA

5075PJP125R05-28x40

EAN 4031582379464



Slika se može razlikovati od originalnog proizvoda

PERFORMANSE

Performanse kotrljanja	●●●●○
Buka u pokretu	●●●●○
Ishrana	●●●●○
otpornost na rdju	●●●○○

OSNOVNI ATRIBUTI

Naziv proizvoda	Galea
Tip	Okreni Tocak sa kocnica tocka
Standard	EN12530 - Kastori uređaja
Nosivost na 3 km/h	100 kg
Električni provod	no
nerdjajuci	no
Statički Nosivost	200 kg
Temperaturni opseg (Minimalno)	-20 °C
Opseg temperature (maksimalni)	60 °C
Sveukupna visina	162 mm
Ukupna širina	66 mm
Ukupna težina	0.77 kg

KUCISTE

Materijal kućišta	poliamid
oblik viljuska	Zatvoreno
okretni lezaj	Dve lopte
ofset	40 mm
okretni radijus	129 mm
Otpor okretanju	258 mm
Prečnik kupole	59 mm

TOCAK

Materijal za telo	polipropilen
materijal omotaca	Termoplastična guma
Nošenje	precizini kuglicni lezaj
stitnici omotaca	Sa threadguard
Prečnik	125 mm
Širina omotac	30 mm
Teškoća gazećeg omotac (A)	87 Šora A

PRILAGOĐAVANJE

Tip uklapanja	stablo, okrugla
Prečnik sraf	28 mm
Dužina sraf	40 mm

© Copyright 2026 TENTE International GmbH

GALEA

5075PJP125R05-28x40

EAN 4031582379464

BETTER MOBILITY. BETTER LIFE.

Crteži proizvoda

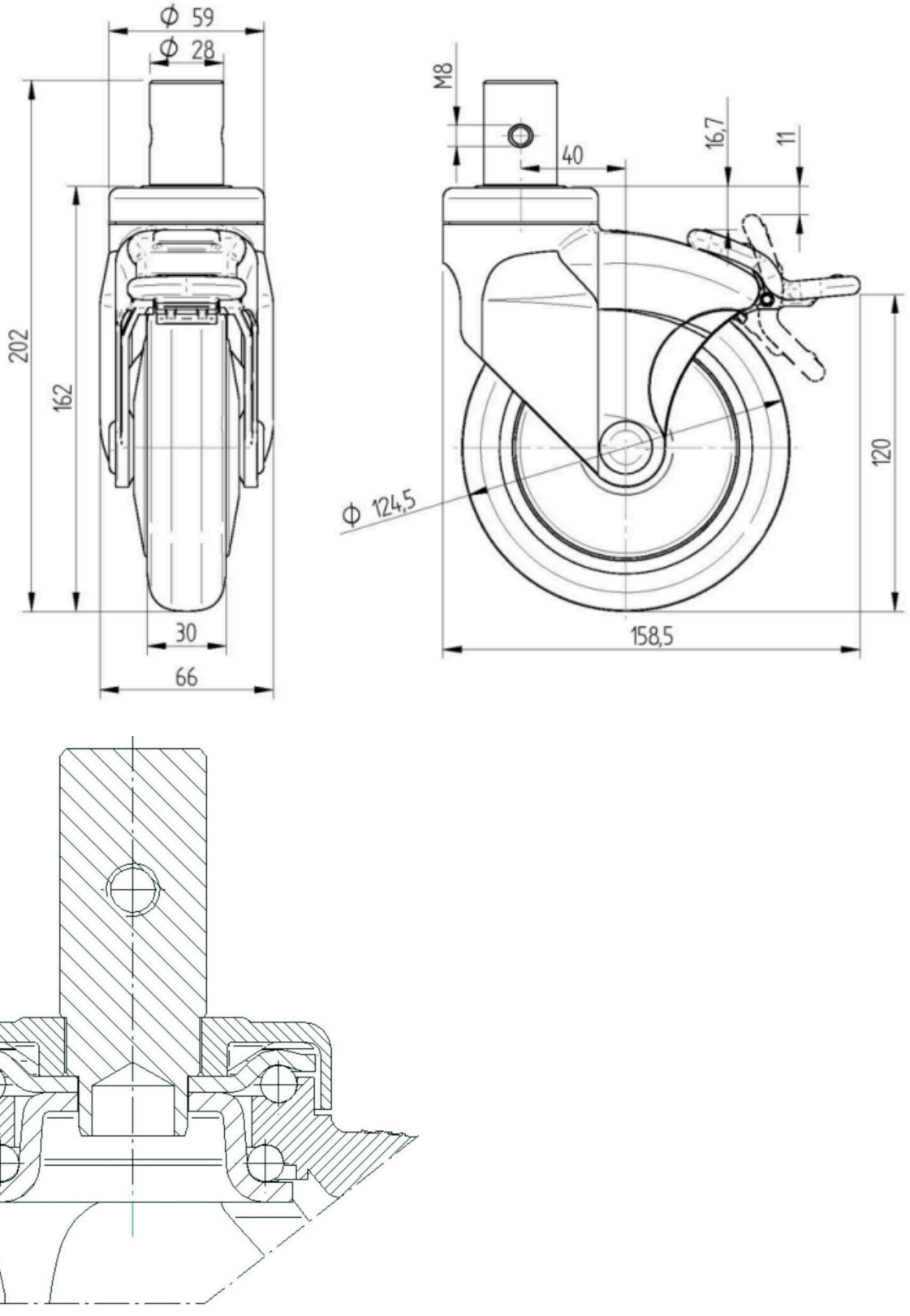

© Copyright 2026 TENTE International GmbH