INFORMACJE O PRODUKCIE

ALPHA

8476UFX160P67 OH200 brake-asm

EAN 4031582380545



Obraz może różnić się od oryginalnego produktu

WYDAJNOŚĆ

Wydajność rolek	●●●●○
Hałas ruchowy	●●●●●
Odejście	●●●○○
Odporność na korozję	●●●●●

PODSTAWOWE ATUTY

Nazwa produktu	Alpha
Typ	Kółko obrotowe z centralnym , Blokada pełna
Standardowy	EN12532 — Sprzęt transportowy
Nośność przy 4 km/h	250 kg
Przewodzące prąd elektryczny	Nie
Nierdzewne	Nie
Nośność statyczne	500 kg
Zakres temperatur (minimalny)	-20 °C
Zakres temperatur (maksymalny)	80 °C
Wysokość całkowita	200 mm
Szerokość całkowita	99 mm
Waga całkowita	1,88 kg

OBUDOWA

Materiał obudowy	Nierdzewne, ciężka
Kształt Widelec	Poszerzane
Łożysko obrotowe	Dwa wyścigi kulkowe
Kolor	Stal Nierdzewne
Wysięg	55 mm
Promień działania koła	143,5 mm
Zasięg działania koła	287 mm
Średnica kopuły	96 mm

KOŁO

Tread hardness	miękki
Materiał ciała	Poliamid
Materiał bieżni	Elastyczna opona, nie brudząca podłogi, wulkanizowana
Łożysko	Łożysko kulkowe precyzyjne uszczelnione
Oś	Przykręcane za pomocą nakrętki
Kolor Koło	Srebrnoszary (RAL7001)
Osłony gwintu	Z osłoną gwintu
Średnica	160 mm
Szerokość Bieżnia	46 mm
Szerokość korpusu	46 mm
Twardość Bieżnia (A)	63 Shore A

MOCOWANIE

Typ mocowania	Płytka z centralnym blokowaniem
Długość płytki	176 mm
Szerokość płytki	112 mm
Długość otworu w płytce (maksymalna)	77,5 mm
Szerokość otworu w płytce (maksymalna)	105 mm
Średnica otworu płytki	13 mm

© Copyright 2026 TENTE International GmbH

ALPHA

8476UFX160P67 OH200 brake-asm

EAN 4031582380545

Numer zamówienia 00064659

Rysunki produktu

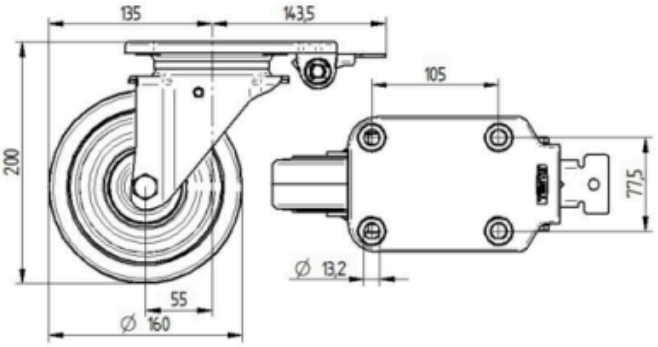

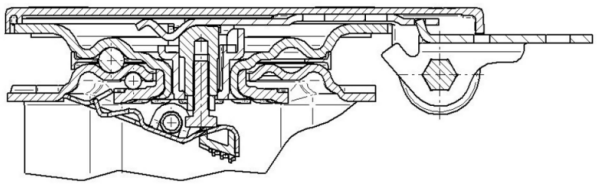

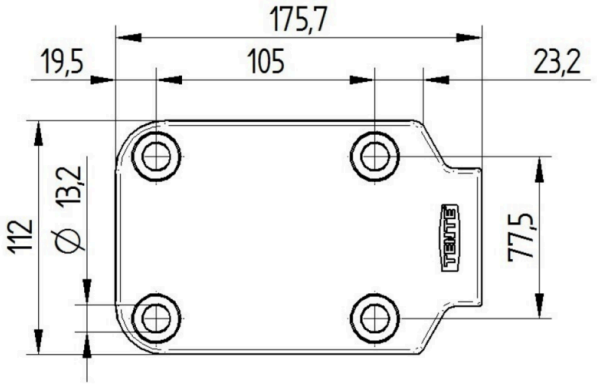

© Copyright 2026 TENTE International GmbH