INFORMAȚII DESPRE PRODUS

NOVATECH

ITB 250x55-Ø35 HL60

EAN 4031582397994



Imaginea poate fi diferită de produsul original

PERFORMANȚĂ

Performanța rolei	●●●●○
Zgomot de mișcare	●●●○○
Atriție	●●●●○
Rezistență la coroziune	●●●○○

ATRIBUTELE DE BAZĂ

Nume produs	Novatech
Tip	Roată
Standard	EN12532 - Echipament de transport
Capacitate de încărcare la 4 km/h	1200 kg
Capacitate de încărcare la 6 km/h	1000 kg
Conductiv electric	Nu
Inoxidabil	Nu
Capacitate de încărcare statică	2000 kg
Interval de temperatură (minim)	-10 °C
Interval de temperatură (maxim)	60 °C
Greutate totală	1,83 kg

ROATĂ

Material pentru corp	Aluminiu
Material al benzii de rulare	Poliuretan, Turnată
Lagăr	Orificiu cu Canal cheie
Roată	Galben miere (RAL1005)
Protecție pentru filet	Fără protecție pentru filet
Diametru	250 mm
Benză de rulare	55 mm
Diametrul găurii Axă	35 mm
Lungime butuc	60 mm
Lățimea corpului	55 mm
Duritatea benzii de Benză de rulare (A)	92 Pe malul A
Duritatea benzii de Benză de rulare (D)	42 malul D

© Copyright 2026 TENTE International GmbH

NOVATECH

ITB 250x55-Ø35 HL60

EAN 4031582397994

Numărul de comandă 00861408

Desene ale produsului

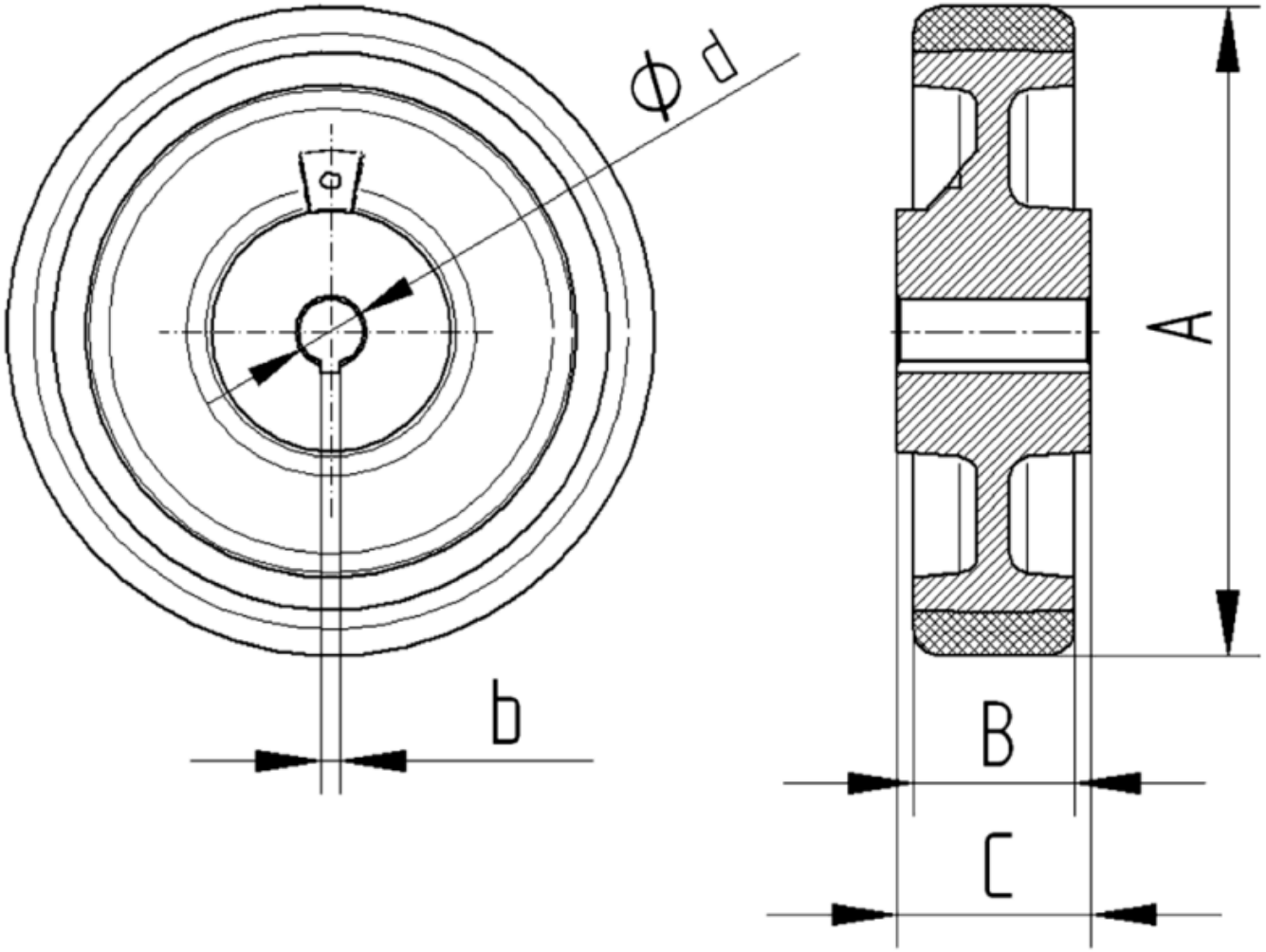

© Copyright 2026 TENTE International GmbH