INFORMAÇÕES DO PRODUTO

BASETECH

POR080x34-Ø12

EAN 4031582419009



A imagem pode diferir do produto original

RODA

Material do centro da roda	Polipropileno
Material do piso da roda	Idêntico ao centro da roda
Rolamento	Rolamento
Anti-fios	Sem anti-fios
Diâmetro	80 mm
Largura do Piso	34 mm
Diâmetro do furo do eixo	12 mm
Comprimento do cubo	44,4 mm
Dureza do Piso (D)	65 Shore D

DESEMPENHO

Desempenho do rolamento	●●●○○
Ruído de movimento	●●●○○
Desgaste	●●●●●
Resistência à corrosão	●●●○○

ATRIBUTOS PRINCIPAIS

Nome do produto	Basetech
Tipo	Roda
Padrão	EN12532 - Equipamentos de Transporte
Capacidade de carga a 4 km/h	125 kg
Elétrico condutivo	Não
Aço inoxidável	Não
Capacidade de carga estática	250 kg
Intervalo de temperatura (mínimo)	-20 °C
Intervalo de temperatura (Máximo)	60 °C
Peso geral	0,1 kg

© Copyright 2026 TENTE International GmbH

BASETECH

POR080x34-Ø12

EAN 4031582419009

BETTER MOBILITY. BETTER LIFE.

Desenhos do produto

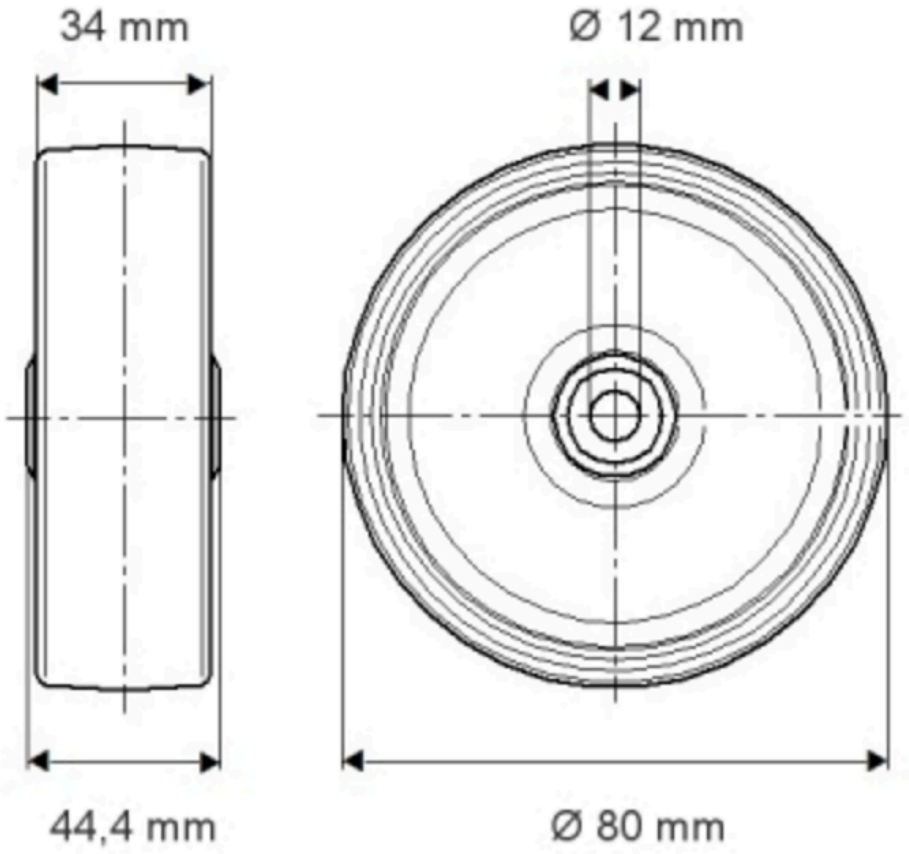

© Copyright 2026 TENTE International GmbH