INFORMATIONS SUR LE PRODUIT

ZETA

4688ITP250P63

EAN 4031582030532



L'image peut différer du produit d'origine

PERFORMANCE

Performance du rouleau	●●●○○
Bruit de mouvement	●●●●○
Attrition	●●●●○
Résistance à la corrosion	●●●○○

ATTRIBUTS DE BASE

Nom du produit	Zeta
Type	Roulette fixe
Standard	EN12532 - Équipement de transport
Capacité de charge à 4 km/h	800 kg
Capacité de charge à 6 km/h	640 kg
Conducteur électrique	Non
Inoxydable	Non
Statique Capacité de charge	1600 kg
Plage de température (minimale)	-10 °C
Plage de température (maximale)	60 °C
Hauteur	290 mm
Largeur totale	117 mm
Poids global	3.75 kg

CHAPE

Matériau de la chape	Tôle d'acier, très lourde
Forme Chape	Galbé, Renforcé
Couleur de la chape	Zingué bleu

ROUE

Matériau du corps	Aluminium
Bandage	Polyuréthane, Coulé
Roulement	Roulement à billes de précision
Axe	Vissé avec écrou
Couleur Roue	Jaune miel (RAL1005)
Pare-fils	Sans protège-filet
Diamètre	250 mm
Largeur du Bandage	55 mm
Largeur du corps	55 mm
Dureté du Bandage (A)	92 Shore A
Dureté du Bandage (D)	42 Shore D

RACCORD

Type de raccord	Plaque rectangulaire
Longueur de plaque	137 mm
Largeur de plaque	117 mm
Longueur du trou de plaque (minimale)	75 mm
Longueur du trou de plaque (maximale)	80 mm
Largeur du trou de plaque (minimale)	75 mm
Largeur du trou de plaque (maximale)	105 mm
Diamètre du trou de la plaque	11 mm

© Copyright 2026 TENTE International GmbH

ZETA

4688ITP250P63

EAN 4031582030532

Numéro de commande 00804220

Dessins du produit

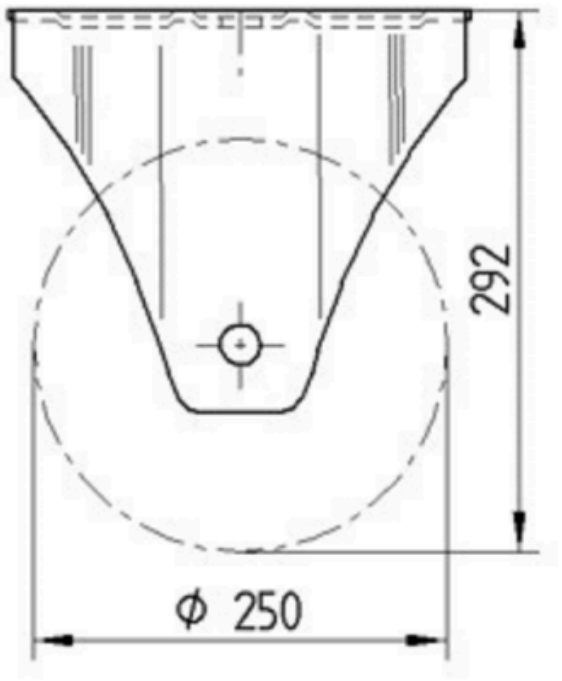

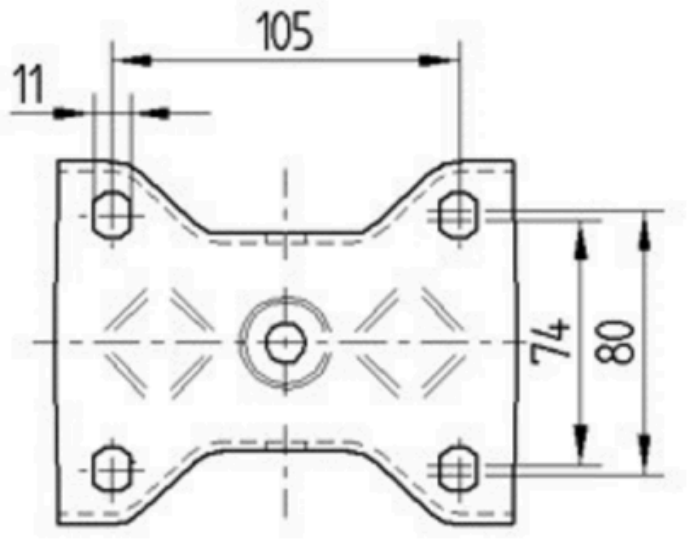

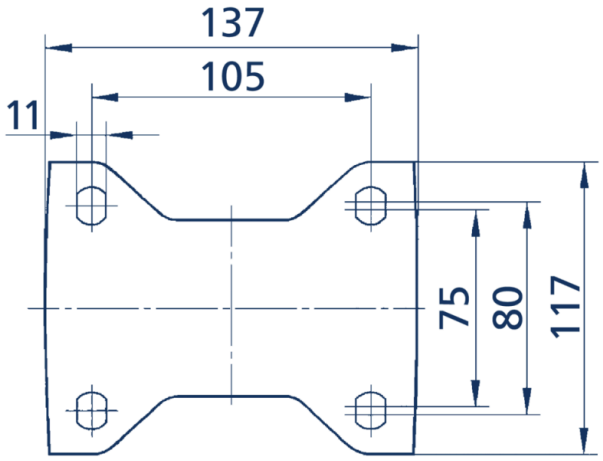

© Copyright 2026 TENTE International GmbH