ІНФОРМАЦІЯ ПРО ПРОДУКТ

DURATECH SILENT

UOT 100x36-Ø8,4 HL45

EAN 4031582338041



Зображення може відрізнятися від оригінального продукту

ЕФЕКТИВНІСТЬ

Продуктивність рулону	●●●○○
Шум руху	●●●●○
Атритація	●●●●○
Стійкість до корозії	●●●○○

ОСНОВНІ АТРИБУТИ

Назва продукту	Duratech silent
Тип	Колесо
Стандартний	EN12532 - Транспортувальне обладнання
ОбВантажопідйомність 4 км/год	250 kg
Електропровідність	Ні
Нержавіюча сталь	Ні
Статичний Вантажопідйомність	500 kg
Діапазон температур (мінімальний)	-30 °C
Діапазон температур (максимальний)	80 °C
Загальна вага	0,3 kg

КОЛЕСО

Матеріал тіла	Поліамід
Матеріал протектору	Ідентичність з корпусом Колесо
Носіння	Прецизійний кульковий підшипник, зволожений
Колір Колесо	Природний білий
Діаметр	100 mm
Протектор	36 mm
Діаметр отвору Вісь	8,4 mm
Довжина хаба	45 mm
Ширина тіла	36 mm
Твердість Протектор (D)	75 Прибережна D

© Copyright 2026 TENTE International GmbH

DURATECH SILENT

UOT 100x36-Ø8,4 HL45

EAN 4031582338041

Номер замовлення 00033627

Креслення продукту

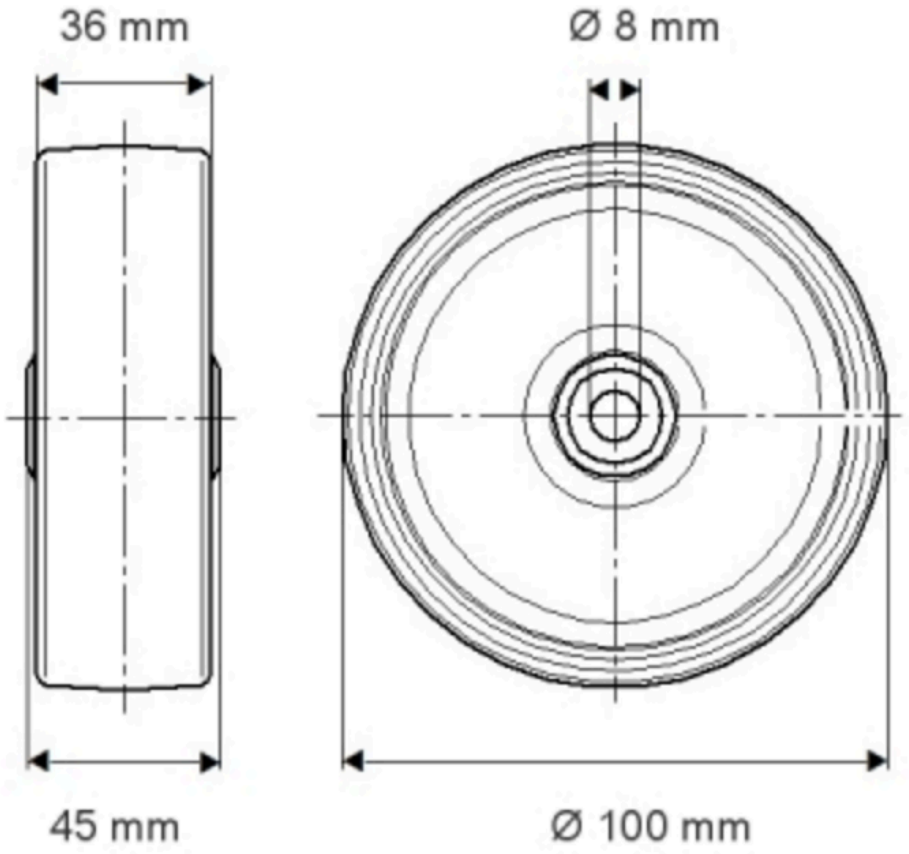

© Copyright 2026 TENTE International GmbH