ИНФОРМАЦИЯ ЗА ПРОДУКТА

KAPPA LOAD

9651ITP160P63 CL67 cv

EAN 4031582367157



Изображението може да се различава от оригиналния продукт

ИЗПЪЛНЕНИЕ

Производителност на ролката	●●●●○
Шум от движение	●●●○○
Привличане	●●●●○
Устойчив на корозия	●●●●○

ОСНОВНИ АТРИБУТИ

Име на продукта	Kappa load
Тип	Завъртане на Колело с Заключване по пососка
Стандартен	EN12532 - Транспортно оборудване
Товароносимост при 4 км/ч	800 kg
Товароносимост при 6 км/ч	640 kg
Електропроводим	Не
Неръждаемост	Не
Статичен Товароносимост	1600 kg
Температурен диапазон (минимален)	-10 °C
Температурен диапазон (максимален)	60 °C
Обща височина	205 mm
Обща ширина	110 mm
Общо тегло	4.41 kg

ВИЛКА

Материал на корпуса	Чугун или ковано желязо, тежко
Форма Вилица	Обхват Закалено
Въртящ се лагер	Ролков лагер за дълбоки вълни със сферична тяга
Цвят	Синьо покритие
Изместване	58 mm
Радиус на завъртане	140 mm
Интерференция при завъртане	280 mm
Lubrication nipple	1
Диаметър на купол	111 mm

КОЛЕЛО

Tread profile	изпъкнал
Материал на тялото	Алуминий
Материал на реазбата	Полиуретан, Пресовано
Лагер	Прецизен сачмен лагер
Ос	Завинтен с гайка
Цвят на Колело	Медено жълто (RAL1005)
Предпазители за резби	Без предпазно устройство за резба
Диаметър	160 mm
Ширина на Резба	50 mm
Ширина на тялото	50 mm
Твърдост на Резба (A)	92 Бръснач A
Твърдост на Резба (D)	42 Бръснач D

ПРИЛЯГАНЕ

Тип на фитинга	Правоъгълна плака
Дължина на плаката	135 mm
Ширина на плаката	110 mm
Дължина на отвора на плаката (минимална)	75 mm
Дължина на отвора на плаката (максимална)	80 mm
Ширина на отвора на плаката (минимална)	75 mm
Ширина на отвора на плаката (максимална)	105 mm
Диаметър на отвора на плаката	11 mm

© Copyright 2026 TENTE International GmbH

KAPPA LOAD

9651ITP160P63 CL67 cv

EAN 4031582367157

Номер на поръчката 00838814

Чертежи на продукта

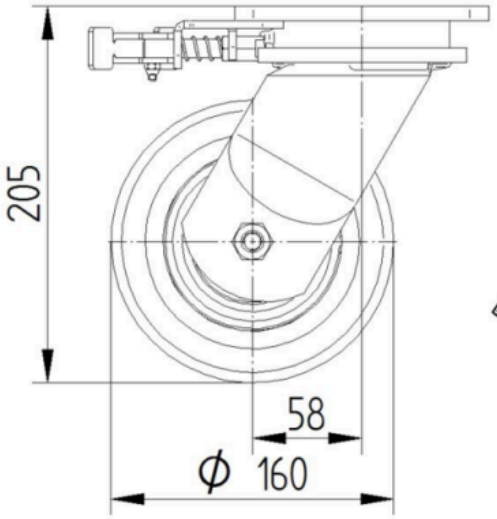

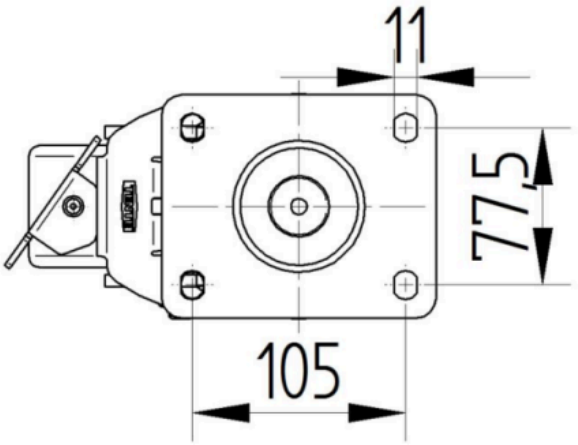

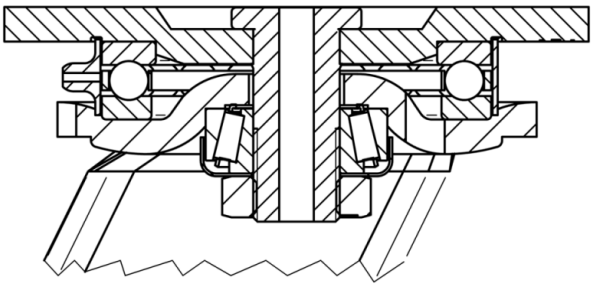

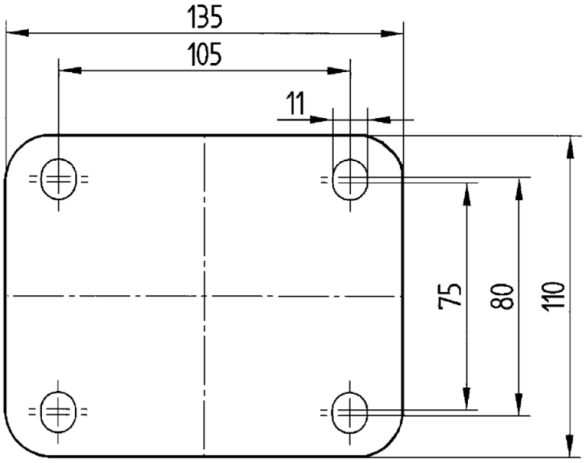

© Copyright 2026 TENTE International GmbH