PRODUKTINFORMATION

INTEGRAL ASSIST

ED44ETW150R36-32S35 D 9002 4xM6 270°

Bestillingsnummer 990066956



Billedet kan afvige fra det oprindelige produkt

YDEEVNE

Rullemodstand	●●●●●
Kørselsstøj	●●●●○
Abrasion	●●●●○
Rustbeskyttelse	●●●●○

PRIMÆRE EGENSKABER

Produktnavn	Integral assist
Type	Drejeligt Hjul med central-, total- eller retningsbremse
Standard	EN12531 - Hospitalssengehjul
Belastning ved 4 km/t	150 kg
Elektrisk ledende	Nej
Rustfri	Nej
WeAssist kompatibel	1
Belastning Statisk	450 kg
Temperaturområde (minimum)	-10 °C
Temperaturområde (maksimum)	40 °C
Byggehøjde	183 mm
Samlet bredde	110,5 mm
Samlet vægt	5,01 kg
Beskyttelsestype	IPX6 (kun til elektroniske komponenter, når de er installeret)
Tilladt omgivelsestemperatur	Driftstemperatur 5 °C til 40 °C, luftfugtighed 20 % - 80 %

GAFFEL

Drejekrans	Præcisionskugleleje
Farve	Grå hvid (RAL9002)
Udladning	40 mm
Udfaldsradius	115 mm
Udfaldsdiameter	230 mm
Dome-diameter	110,5 mm

HJUL

Fælgmateriale	Stål, jern
Hjulbanemateriale	Polyuretan, Støbt
Leje	Nav-Motor
Hjulbane-farve	Skifergrå (RAL7015)
Trådfang	Integreret trådfang
Diameter	150 mm
Hjulbane bredde	50 mm
Hårdhed af Hjulbane (A)	85 Shore A

MONTERING

Monteringstype	Stift med Cam-hul til profilstænger, kort Variant

Red Dot Design Award

© Copyright 2026 TENTE International GmbH

INTEGRAL ASSIST

ED44ETW150R36-32S35 D 9002 4xM6 270°

Bestillingsnummer 990066956

Produkttegninger

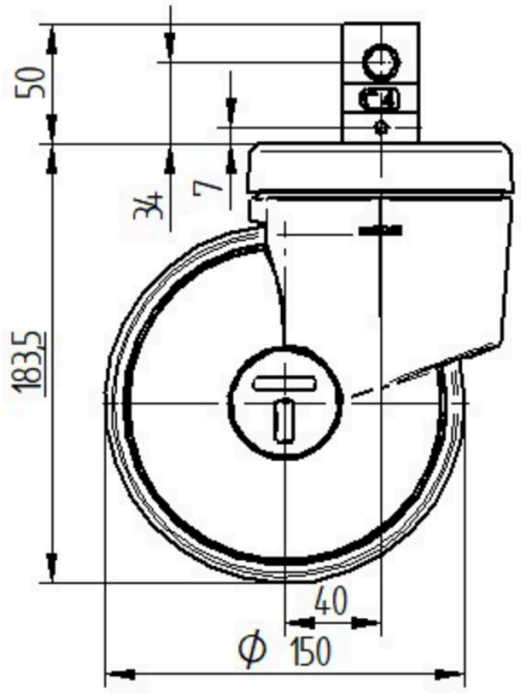

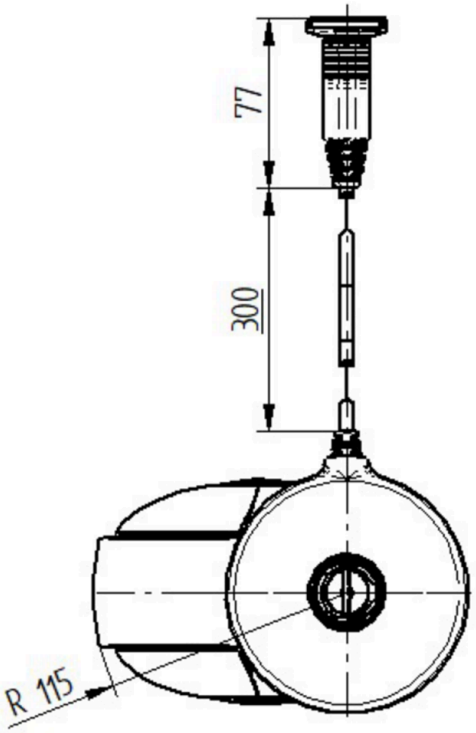

Red Dot Design Award

© Copyright 2026 TENTE International GmbH