ІНФОРМАЦІЯ ПРО ПРОДУКТ

DURATECH

MOP 160x50-Ø30

EAN 4031582320046



Зображення може відрізнятися від оригінального продукту

КОЛЕСО

Матеріал тіла	Поліамід , надзвичайно важкий
Матеріал протектору	Ідентичність з корпусом Колесо
Носіння	Прецизійний кульковий підшипник
Колір Колесо	Природний білий
Захист різьби	Без різьби
Діаметр	160 mm
Протектор	50 mm
Діаметр отвору Вісь	30 mm
Довжина хаба	60 mm
Ширина тіла	50 mm
Твердість Протектор (D)	75 Прибережна D
Тип підшипника	6306

ЕФЕКТИВНІСТЬ

Продуктивність рулону	●●●●●
Шум руху	●●○○○
Атритація	●●●●●
Стійкість до корозії	●●●○○

ОСНОВНІ АТРИБУТИ

Назва продукту	Duratech
Тип	Колесо
Стандартний	EN12533 — Колісні опори для великих навантажень
ОбВантажопідйомність 4 км/год	2700 kg
ОбВантажопідйомність 6 км/год	2250 kg
Електропровідність	Ні
Нержавіюча сталь	Ні
Статичний Вантажопідйомність	4500 kg
Діапазон температур (мінімальний)	-40 °C
Діапазон температур (максимальний)	80 °C
Загальна вага	1,62 kg

© Copyright 2026 TENTE International GmbH

DURATECH

MOP 160x50-Ø30

EAN 4031582320046

Номер замовлення 00801261

Креслення продукту

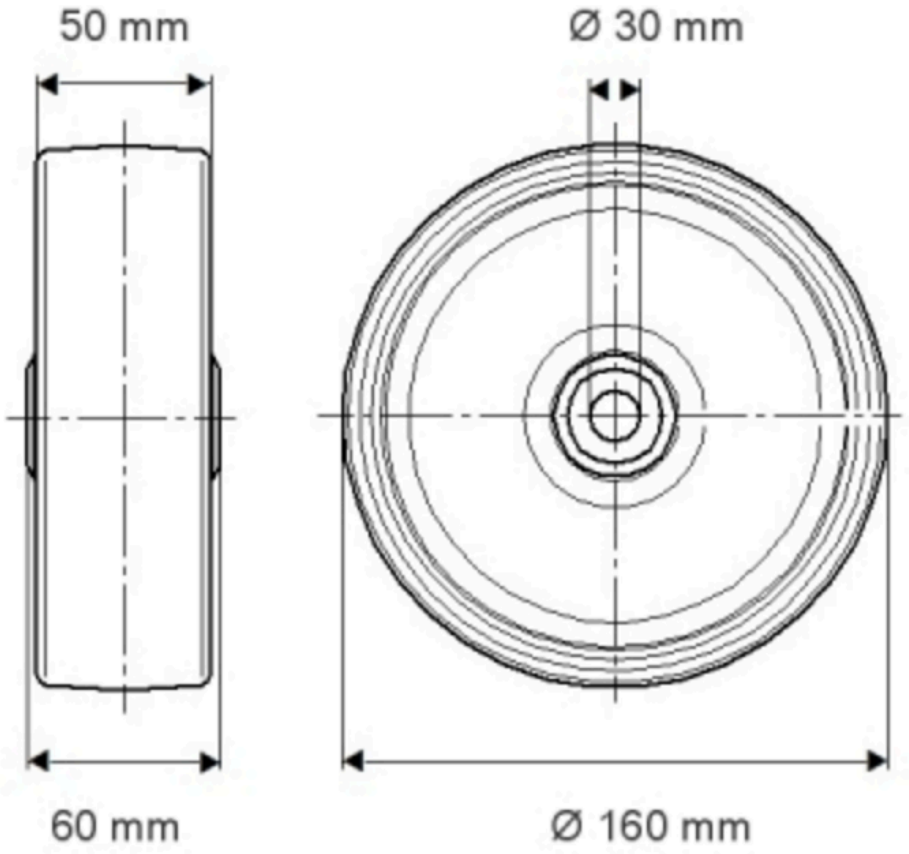

© Copyright 2026 TENTE International GmbH

DURATECH

MOP 160x50-Ø30

EAN 4031582320046

Номер замовлення 00801261

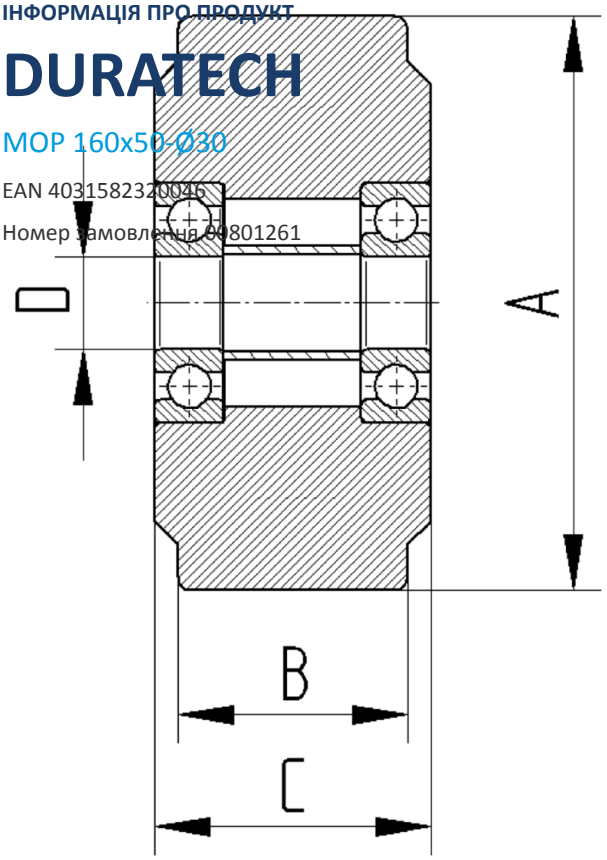

© Copyright 2026 TENTE International GmbH