제품 정보

# KAPPA LOAD

## 9652TOO250P63 CL67

EAN 4031582314915



이미지는 원래 제품과 다를 수 있습니다.

### 성능

| | |
|---|---|
| 롤 성능 | ●●●●● |
| 움직임 소음 | ●●○○○ |
| 내마모성 | ●●●●● |
| 부식방지 | ●●●●○ |

### 핵심 속성

| | |
|---|---|
| 제품명 | Kappa load |
| 하우징 유형 | 회전식 캐스터, 토탈락, 캐스터의 헤드 엔드 |
| 표준 | EN12533 - 고하중 캐스터 |
| 4km/h에서의 적재 용량 | 1320 kg |
| 6km/h에서의 적재 용량 | 1100 kg |
| 전기 전도성 | 아니요 |
| 스테인리스 | 아니요 |
| 정지 중 하중용량 | 2200 kg |
| 온도 범위(최소) | -40 °C |
| 온도 범위(최대) | 80 °C |
| 총높이 | 305 mm |
| 전체 너비 | 116 mm |
| 전체 체중 | 5.29 kg |

### 하우징

| | |
|---|---|
| 주택 자재 | 주철 또는 단조철, 무거움 |
| Fork 외형 | 다양한 강화 |
| 스위블 베어링 | 딥 그루브 볼 스러스트 롤러 베어링 |
| 색상 | 파란색 부동태화 |
| 오프셋 | 61 mm |
| 회전 반경 | 187.5 mm |
| 회전 간섭 | 375 mm |
| Lubrication nipple | 1 |
| 돔 직경 | 111 mm |

### 휠

| | |
|---|---|
| 차체 재질 | 폴리아미드, 무거움 |
| 트레드 재질 | 휠 차체와 동일 |
| 베어링 | 플레인 베어링 |
| 차축 | 너트로 고정 |
| 휠 색상 | 내추럴 화이트 |
| 스레드 가드 | 스레드가드 없음 |
| 직경 | 250 mm |
| 트레드 폭 | 50 mm |
| 차체 너비 | 50 mm |
| 트레드의 경도(D) | 75 Shore D |

### 피팅

| | |
|---|---|
| 피팅 유형 | 직사각형 플레이트 |
| 플레이트 길이 | 135 mm |
| 플레이트 너비 | 110 mm |
| 플레이트 홀 길이(최소) | 75 mm |
| 플레이트 홀 길이(최대) | 80 mm |
| 플레이트 구멍 너비(최소) | 75 mm |
| 플레이트 구멍 너비(최대) | 105 mm |
| 플레이트 구멍 직경 | 11 mm |

© Copyright 2026 TENTE International GmbH

# KAPPA LOAD

9652TOO250P63 CL67

EAN 4031582314915

주문 번호 00830408

**제품 도면**

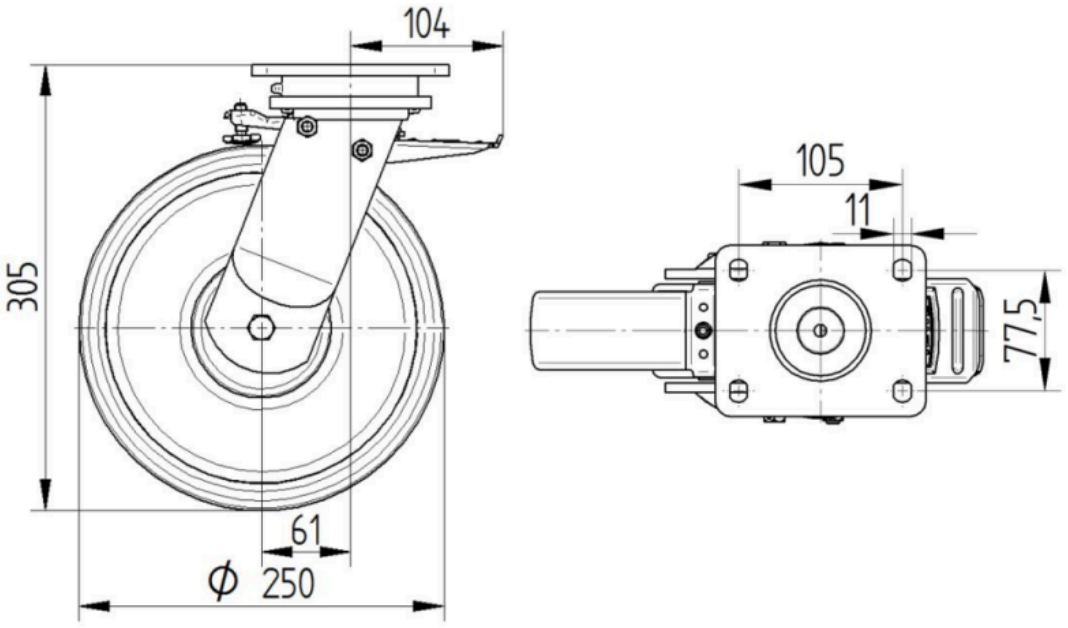


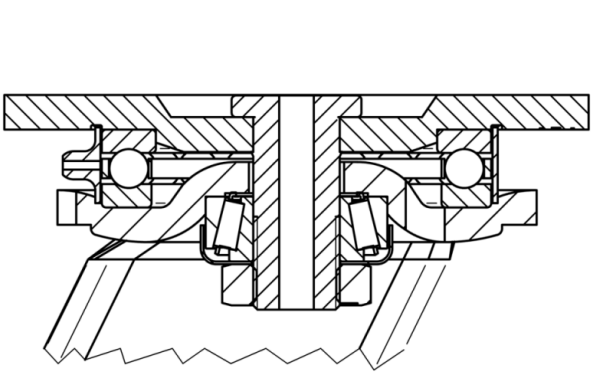

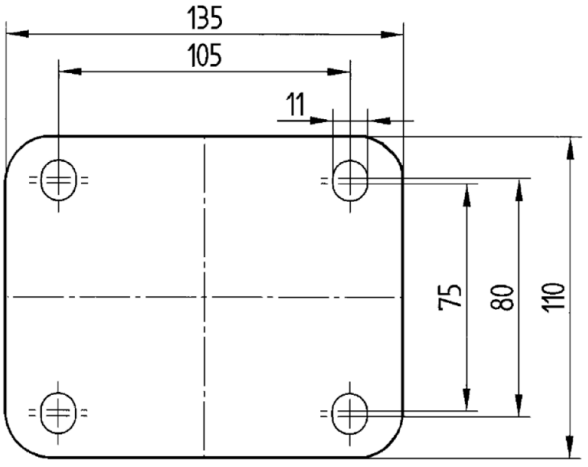


© Copyright 2026 TENTE International GmbH