PRODUKTINFORMATION

ALPHA

3477UFR100P62 tyre-5015

EAN 4031582305890



Billedet kan afvige fra det oprindelige produkt

YDEEVNE

Rullemodstand	●●●●○
Kørselsstøj	●●●●○
Abrasion	●●●○○
Rustbeskyttelse	●●●○○

PRIMÆRE EGENSKABER

Produktnavn	Alpha
Type	Drejeligt Hjul med Totalbremse
Standard	EN12532 – Transportudstyr
Belastning ved 4 km/t	160 kg
Elektrisk ledende	Nej
Rustfri	Nej
Belastning Statisk	320 kg
Temperaturområde (minimum)	-20 °C
Temperaturområde (maksimum)	80 °C
Byggehøjde	128 mm
Samlet bredde	75 mm
Samlet vægt	0,99 kg

GAFFEL

Materialer til boliger	Stålplade, tung
Gaffel Form	Bred
Drejekrans	Drejekrans med dobbelt kuglekrans
Farve	Blå-kromatiseret
Udladning	41 mm
Udfaldsradius	123 mm
Udfaldsdiameter	246 mm
Dome-diameter	75 mm

HJUL

Tread hardness	blød
Fælgmateriale	Polyamid
Hjulbanemateriale	Elastisk dæk, uden afsmitning, vulkaniseret
Leje	Rulleleje
Aksel	Skruet med møtrik
Hjul farve	Grafit sort (RAL9011)
Trådfang	Uden trådfang
Diameter	100 mm
Hjulbane bredde	34 mm
Fælgbredde	34 mm
Hårdhed af Hjulbane (A)	63 Shore A

MONTERING

Monteringstype	Rektangulær plade
Pladelængde	105 mm
Pladebredde	80 mm
Længde på pladehul (minimum)	77 mm
Længde på pladehul (maksimum)	60 mm
Pladehulbredde (minimum)	77 mm
Pladehullets bredde (maksimum)	80 mm
Pladehullets diameter	9 mm

© Copyright 2026 TENTE International GmbH

ALPHA

3477UFR100P62 tyre-5015

EAN 4031582305890

Bestillingsnummer 00001426

Produkttegninger

3477U00100P62-neu

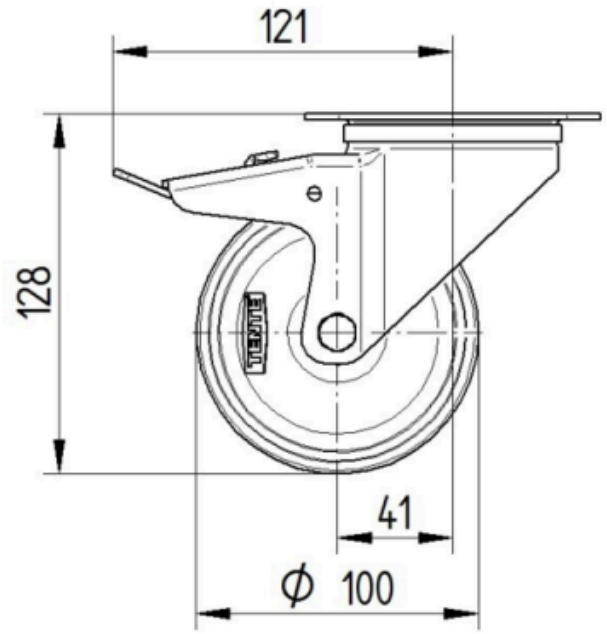

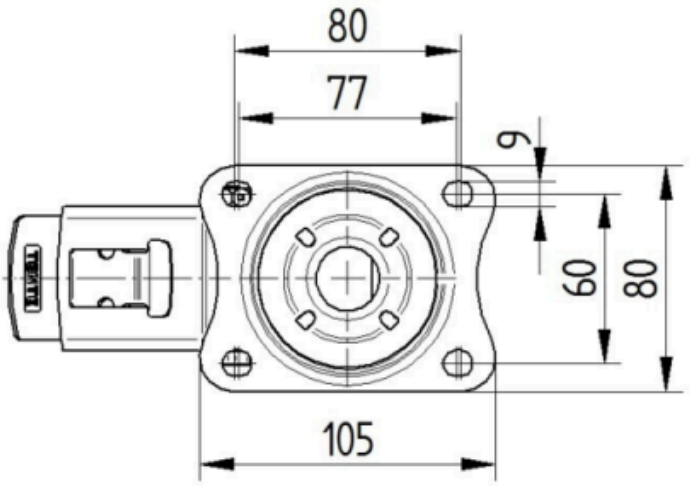

Platte 3470-080P62-105x80

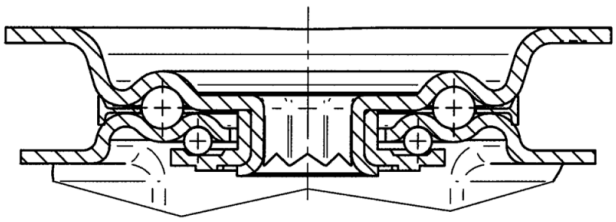

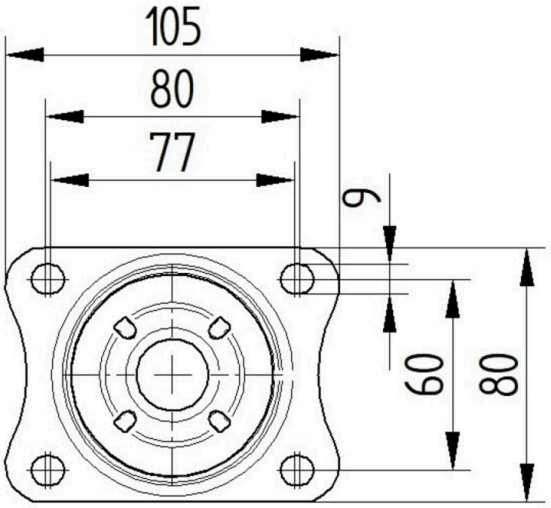

© Copyright 2026 TENTE International GmbH