제품 정보

# DURATECH

## UOR160x40-Ø20 HL58

EAN 4031582442786



이미지는 원래 제품과 다를 수 있습니다.

### 휠

| | |
|---|---|
| 차체 재질 | 폴리아미드 |
| 트레드 재질 | 휠 차체와 동일 |
| 베어링 | 롤러 베어링 |
| 스레드 가드 | 스레드가드 없음 |
| 직경 | 160 mm |
| 트레드 폭 | 40 mm |
| 차축 홀 직경 | 20 mm |
| 허브 길이 | 58 mm |
| 트레드의 경도(D) | 75 Shore D |

### 성능

| | |
|---|---|
| 롤 성능 | ●●●○○ |
| 움직임 소음 | ●●●○○ |
| 내마모성 | ●●●●● |
| 부식방지 | ●●●○○ |

### 핵심 속성

| | |
|---|---|
| 제품명 | Duratech |
| 하우징 유형 | 휠 |
| 표준 | EN12532 - 운송 장비 |
| 4km/h에서의 적재 용량 | 400 kg |
| 전기 전도성 | 아니요 |
| 스테인리스 | 아니요 |
| 정지 중 하중용량 | 800 kg |
| 온도 범위(최소) | -25 °C |
| 온도 범위(최대) | 80 °C |
| 전체 체중 | 0.58 kg |

© Copyright 2026 TENTE International GmbH

# DURATECH

UOR160x40-Ø20 HL58

EAN 4031582442786

BETTER MOBILITY. BETTER LIFE.

## 제품 도면

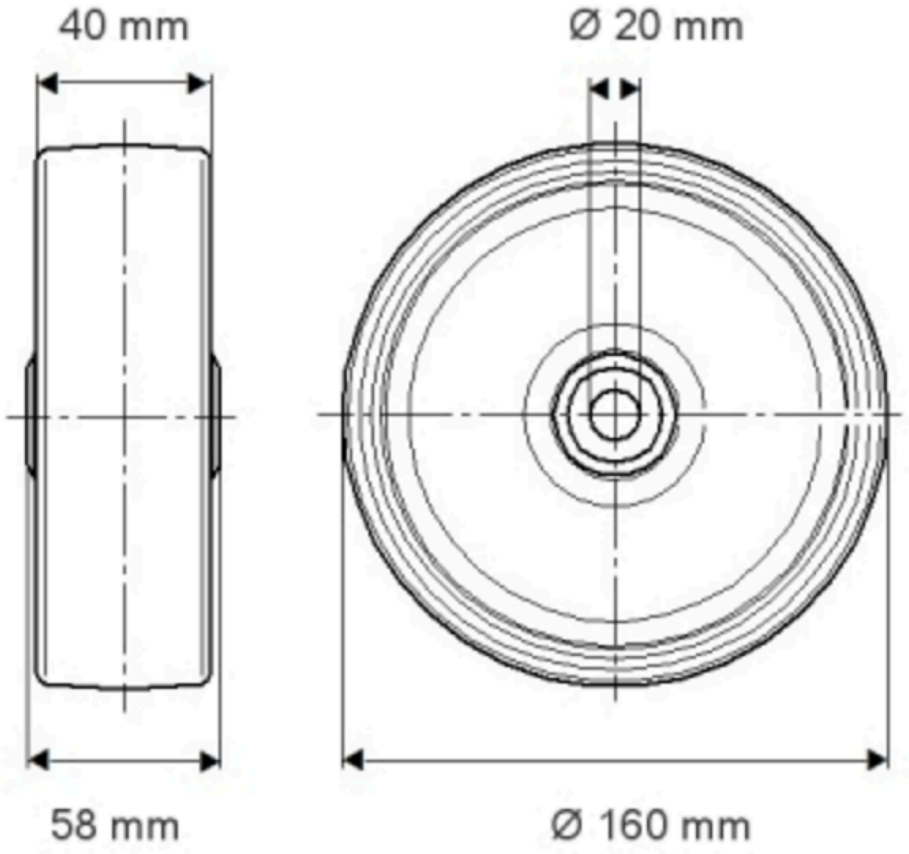


© Copyright 2026 TENTE International GmbH