INFORMATIONS SUR LE PRODUIT

LINEA LOW HEIGHT

5945UAP100P30-8 LH RAL9002

EAN 4031582350678

BETTER MOBILITY. BETTER LIFE.



L'image peut différer du produit d'origine

PERFORMANCE

Performance du rouleau	●●●●●
Bruit de mouvement	●●●○○
Attrition	●●●●○
Résistance à la corrosion	●●●●○

ATTRIBUTS DE BASE

Nom du produit	Linea low height
Type	Roulette pivotante avec Blocage de roue
Standard	EN12530 - Roulettes de dispositifs
Capacité de charge à 3 km/h	100 kg
Conducteur électrique	Non
Inoxydable	Non
Statique Capacité de charge	200 kg
Plage de température (minimale)	-10 °C
Plage de température (maximale)	40 °C
Hauteur	103 mm
Largeur totale	73 mm
Poids global	0.49 kg

CHAPE

Matériau de la chape	Polyamide
Forme Chape	Double Roue Roue Chape
Pivot	Roulement à billes de précision
Couleur de la chape	Gris blanc (RAL9002)
Déport	32 mm
Rayon d'encombrement	102 mm
Diamètre d'encombrement	204 mm
Diamètre du dôme	41 mm

ROUE

Matériau du corps	Polyamide
Bandage	Polyuréthane, Injecté
Roulement	Roulement à billes de précision
Pare-fils	Avec protège-filet
Diamètre	100 mm
Largeur du Bandage	20 mm
Dureté du Bandage (A)	92 Shore A

RACCORD

Type de raccord	Trou central
Diamètre du trou de l'Œil	8 mm

Deutscher Designer Club

Prix Interzum

Prix IF Design

© Copyright 2026 TENTE International GmbH

LINEA LOW HEIGHT

5945UAP100P30-8 LH RAL9002

EAN 4031582350678

BETTER MOBILITY. BETTER LIFE.

Dessins du produit

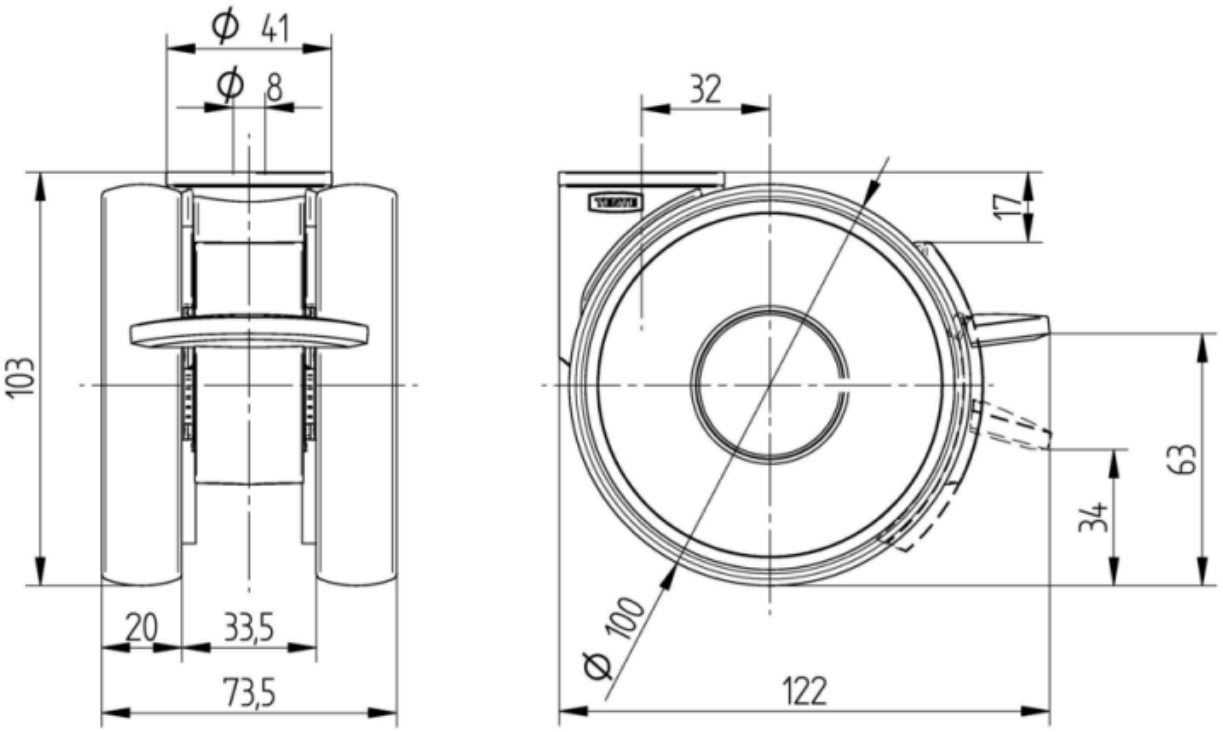

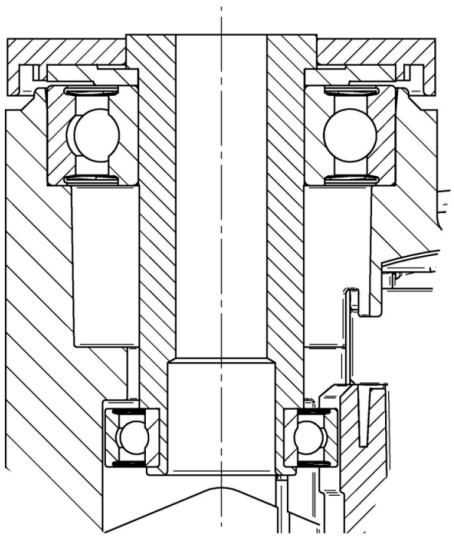

Deutscher Designer Club

Prix Interzum

Prix IF Design