INFORMAZIONI DI PRODOTTO

PURETECH

PIR125x37-Ø15

EAN 4031582320367



L'immagine può differire dal prodotto originale

PRESTAZIONI

Prestazioni di rotolamento	● ● ● ○ ○
Rumore	● ● ● ○ ○
Attrito	● ● ● ○ ○
Resistenza alla corrosione	● ● ● ○ ○

ATTRIBUTI PRINCIPALI

Nome del prodotto	Puretech
Tipo	Ruota
Standard	EN12532 - Attrezzature di trasporto
Portata a 4 km/h	100 kg
Elettricamente conduttivo	No
Inossidabile	No
Portata statica	200 kg
Intervallo di temperatura (minimo)	-20 °C
Intervallo di temperatura (massimo)	60 °C
Peso complessivo	0,49 kg

RUOTA

Materiale del corpo	Polipropilene
Materiale del battistrada	Gomma piena, antitraccia
Cuscinetto	Cuscinetto a rulli
Parafili	Senza parafili
Diametro	125 mm
Larghezza battistrada	37 mm
Asse diametro del foro	15 mm
Lunghezza mozzo	58 mm
Durezza del Battistrada (A)	80 Shore A

© Copyright 2026 TENTE International GmbH

PURETECH

PIR125x37-Ø15

EAN 4031582320367

BETTER MOBILITY. BETTER LIFE.

Disegni del prodotto

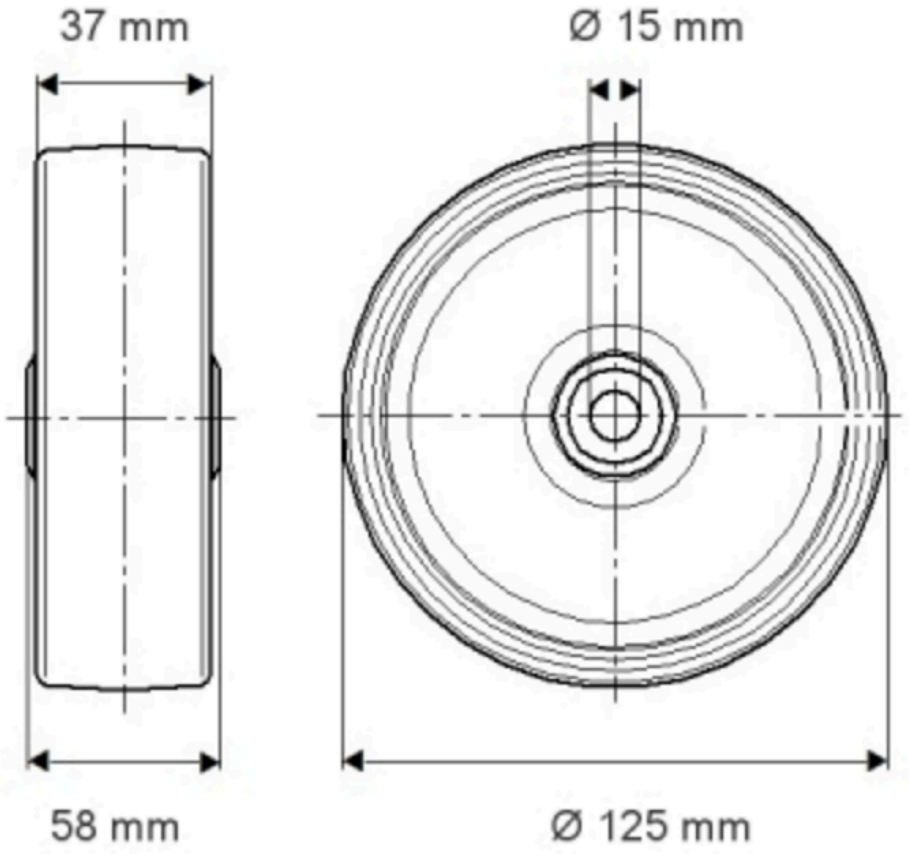

© Copyright 2026 TENTE International GmbH