INFORMAZIONI DI PRODOTTO

ZETA

4681IEP160P63 XL

EAN 4031582399486



L'immagine può differire dal prodotto originale

PRESTAZIONI

Prestazioni di rotolamento	● ● ● ○ ○
Rumore	● ● ● ○ ○
Attrito	● ● ● ○ ○
Resistenza alla corrosione	● ● ● ○ ○

ATTRIBUTI PRINCIPALI

Nome del prodotto	Zeta
Tipo	Ruota girevole con blocco direzionale
Standard	EN12532 - Attrezzature di trasporto
Portata a 4 km/h	350 kg
Portata a 6 km/h	280 kg
Elettricamente conduttivo	No
Inossidabile	No
Portata statica	700 kg
Intervallo di temperatura (minimo)	-20 °C
Intervallo di temperatura (massimo)	85 °C
Altezza totale	200 mm
Peso complessivo	3,39 kg

SUPPORTO

Materiale di costruzione	Lamiera di acciaio, molto pesante
Forma della forcella	Largo, Rinforzato
Cuscinetto del supporto	Doppio giro di sfere, Rinforzato o Inossidabile
Colore	Passivato blu
Disassamento	55 mm
Ingombro di piroettamento	230 mm

RUOTA

Tread hardness	morbido
Materiale del corpo	Alluminio
Materiale del battistrada	Gomma elastica, nera, vulcanizzata
Cuscinetto	Cuscinetti a sfere di precisione
Asse	Vite con dado
Parafili	Senza parafili
Diametro	160 mm
Larghezza battistrada	50 mm
Durezza del Battistrada (A)	67 Shore A

FISSAGGIO

Tipo di fissaggio	Piastra rettangolare
Lunghezza della piastra	137 mm
Larghezza della piastra	105 mm
Lunghezza foro piastra (massima)	105 mm
Larghezza foro piastra (minima)	75 mm
Larghezza foro piastra (massima)	80 mm
Diametro del foro della piastra	11 mm

© Copyright 2026 TENTE International GmbH

ZETA

4681IEP160P63 XL

EAN 4031582399486

Disegni del prodotto

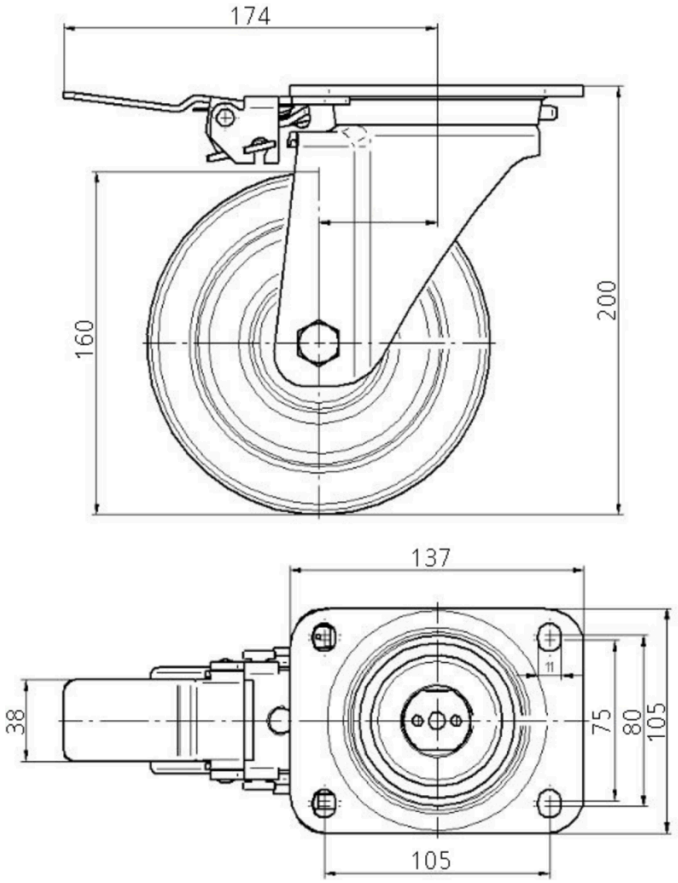

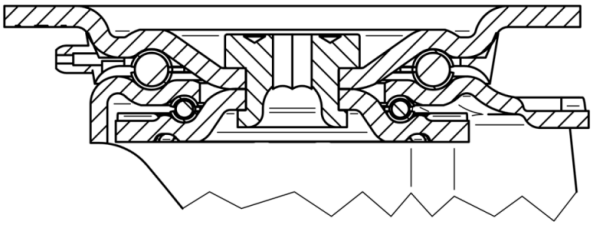

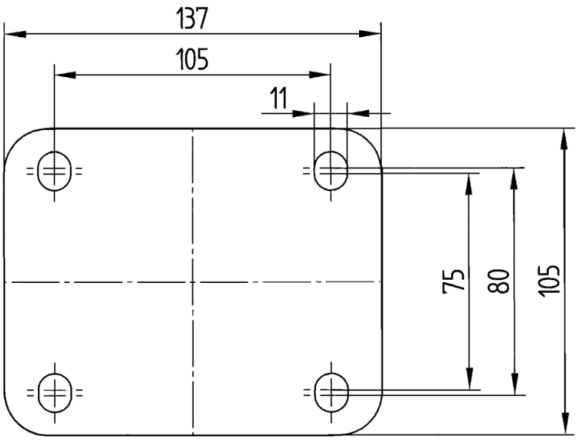

© Copyright 2026 TENTE International GmbH