INFORMACJE O PRODUKCIE

# LINEA CLINIC

## 5946UAC150R36-32S30 D 9002 4xM6 W OH175

EAN 4031582360011

BETTER MOBILITY. BETTER LIFE.

Obraz może różnić się od oryginalnego produktu

### WYDAJNOŚĆ

| | |
|---|---|
| Wydajność rolek | ●●●●● |
| Hałas ruchowy | ●●●●○ |
| Odejście | ●●●●○ |
| Odporność na korozję | ●●●○○ |

### PODSTAWOWE ATUTY

| | |
|---|---|
| Nazwa produktu | Linea clinic |
| Typ | Kółko obrotowe z centralnym , Blokada pełna |
| Standardowy | EN12531 — Odlewy do łóżek szpitalnych |
| Nośność przy 3 km/h | 150 kg |
| Nośność przy 4 km/h | 150 kg |
| Przewodzące prąd elektryczny | Nie |
| Nierdzewne | Tak |
| Nośność statyczne | 450 kg |
| Zakres temperatur (minimalny) | -10 °C |
| Zakres temperatur (maksymalny) | 40 °C |
| Wysokość całkowita | 175 mm |
| Szerokość całkowita | 71 mm |
| Waga całkowita | 1,2 kg |
| Certyfikacja | Testowane i monitorowane przez TÜV Süd |

### OBUDOWA

| | |
|---|---|
| Materiał obudowy | Poliamid |
| Kształt Widelec | Obudowa na dwa Koło |
| Łożysko obrotowe | Łożysko kulkowe precyzyjne |
| Kolor | Szary biały (RAL9002) |
| Wysięg | 47,5 mm |
| Promień działania koła | 127 mm |
| Zasięg działania koła | 254 mm |
| Średnica kopuły | 45,5 mm |

### KOŁO

| | |
|---|---|
| Materiał ciała | Poliamid |
| Materiał bieżni | Poliuretan, Wtrysk |
| Łożysko | Łożysko kulkowe precyzyjne, Nierdzewne |
| Kolor Koło | Szary biały (RAL9002) |
| Osłony gwintu | Z osłoną gwintu |
| Średnica | 150 mm |
| Szerokość Bieżnia | 15 mm |
| Szerokość korpusu | 15 mm |
| Twardość Bieżnia (A) | 92 Shore A |
| Twardość Bieżnia (D) | 42 Shore D |

### MOCOWANIE

| | |
|---|---|
| Typ mocowania | Trzpień z Krzywka sterująca do prętów profilowych, Wariant krótka |
| Średnica Trzpień | 32 mm |
| Długość Trzpień | 50 mm |
| Położenie gwintu Trzpień | 7 mm |
| Liczba otworów montażowych Trzpień | 4 |
| Wskazówka | Łóżka zmywalne muszą być uszczelnione w obszarze mocowania przez producenta łóżek szpitalnych. |

Klub Projektant Deutscher

IF nagroda za projekt

Nagroda Interzum

© Copyright 2026 TENTE International GmbH

# LINEA CLINIC

## 5946UAC150R36-32S30 D 9002 4xM6 W OH175

EAN 4031582360011

Numer zamówienia 00061203

**Rysunki produktu**

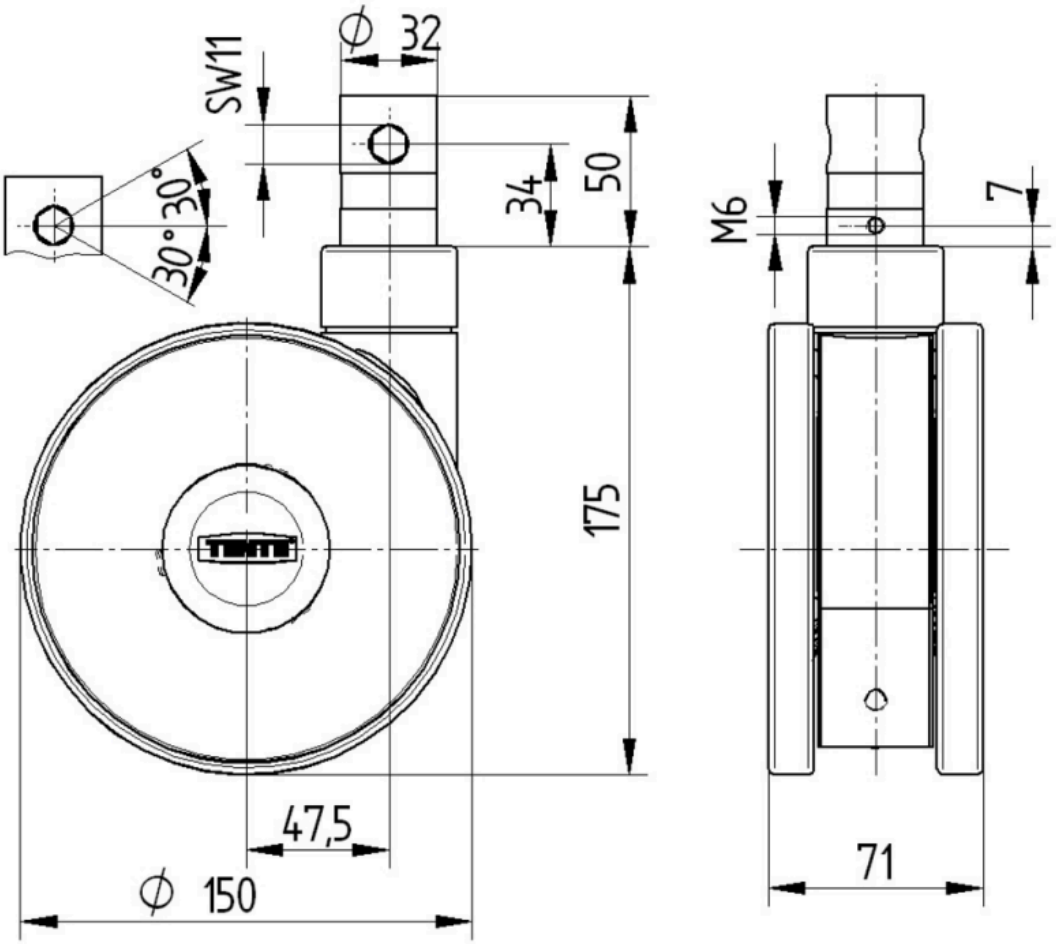


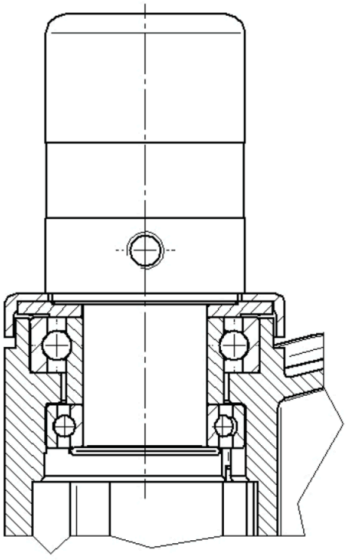

Klub Projektant Deutscher

IF nagroda za projekt

Nagroda Interzum

© Copyright 2026 TENTE International GmbH