PRODUCTINFORMATIE

ELASTECH

UFC200X46@12X60

EAN 4031582422320

BETTER MOBILITY. BETTER LIFE.

Afbeelding kan afwijken van het oorspronkelijke product

WIEL

Materiaal wielkern	Polyamide
	zacht
Materiaal loopvlak	Elastische band, niet-markerend, gevulkaniseerd
Lagering	Precisie kogellagers Roestvrij
Afdekkapjes	Met draadbeschermer
Diameter	200 mm
Breedte Loopvlak	46 mm
Diameter Asgat	12 mm
Naaflengte	60 mm
Hardheid van het Loopvlak (A)	64 Shore A

PRESTATIES

Rolprestaties	●●●○○
Bewegingsgeluid	●●●●●
Slijtage	●●●○○
Corrosiebestendigheid	●●●○○

KERNKENMERKEN

Productnaam	Elastech
Type	Wiel
Standaard	EN12532 - Transportuitrusting
Draagvermogen bij 4 km/h	400 kg
Roestvrij	✓
Statisch draagvermogen	800 kg
Temperatuurbereik (minimaal)	-20 °C
Temperatuurbereik (maximaal)	80 °C
Totaal gewicht	1,33 kg

© Copyright 2026 TENTE International GmbH

ELASTECH

UFC200X46@12X60

EAN 4031582422320

BETTER MOBILITY. BETTER LIFE.

TECHNISCHE TEKENINGEN

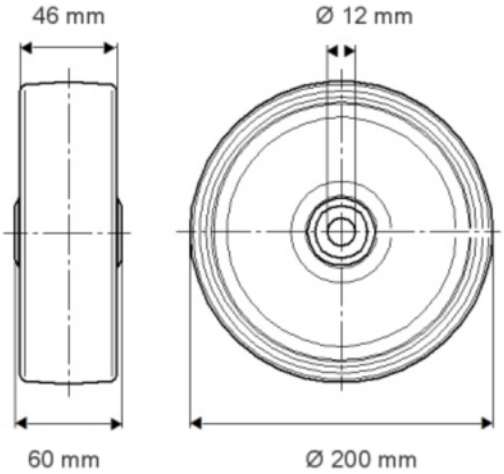

© Copyright 2026 TENTE International GmbH