PRODUKTINFORMATION

AGILA

2477DIK075P30-11

EAN 4031582050288



Bild kann vom Originalprodukt abweichen

PERFORMANCE

Laufverhalten	●●●○○
Fahrgeräusch	●●●●○
Abrieb	●●●○○
Korrosionsbeständigkeit	●●●○○

HAUPTMERKMALE

Produktname	Agila
Typ	Lenkrolle mit Totalfeststeller
Norm	EN12530 - Geräterollen
Tragfähigkeit bei 3 km/h	55 kg
Elektrisch-leitfähig	Nein
Rostfrei	Nein
Statische Tragfähigkeit	110 kg
Temperaturbereich (Minimum)	-20 °C
Temperaturbereich (Maximum)	85 °C
Bauhöhe	100 mm
Gesamtbreite	43 mm
Gesamtgewicht	0,42 kg

GEHÄUSE

Gehäusematerial	Stahlblech, mittel
Gabelform	Bauchig
Schwenklager	Kugelbahn, zweireihig
Farbe	Blaupassiviert
Ausladung	24 mm
Schwenkradius	80 mm
Störkreis	160 mm
Dom Durchmesser	43 mm

RAD

Material des Radkörpers	Stahlblech
Material der Lauffläche	Vollgummi, spurlos
Lager	Konuskugellager
Radfarbe	Blaupassiviert
Fadenschutz	Mit Fadenschutz
Durchmesser	75 mm
Breite der Lauffläche	25 mm
Breite des Radkörpers	25 mm
Härte der Lauffläche (A)	80 Shore A

BEFESTIGUNG

Befestigungsart	Anschraubloch
Rückenloch Durchmesser	11 mm
Hinweis	Diese Rollen können mit Standardschrauben jeder Länge montiert werden.

© Copyright 2026 TENTE International GmbH

AGILA

2477DIK075P30-11

EAN 4031582050288

Bestellnummer 00004828

Produktzeichnungen

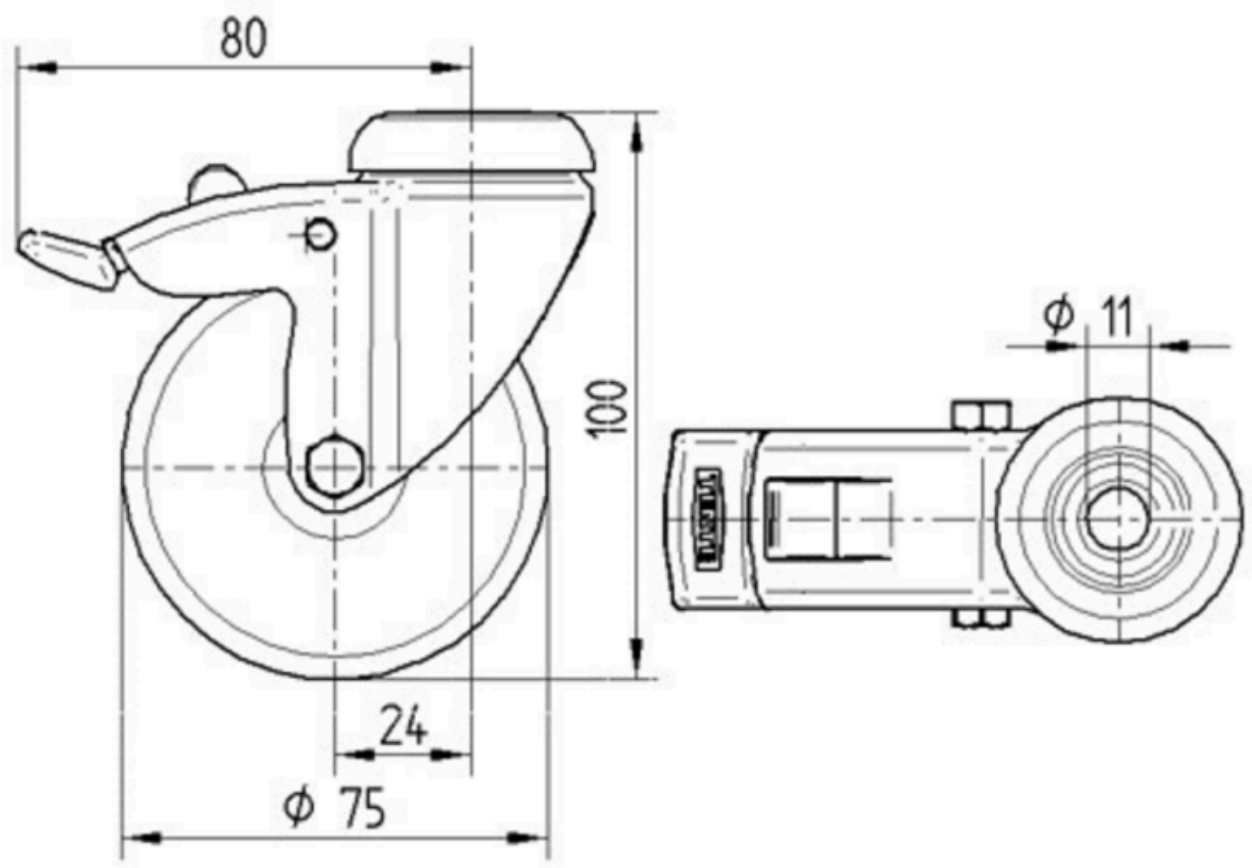

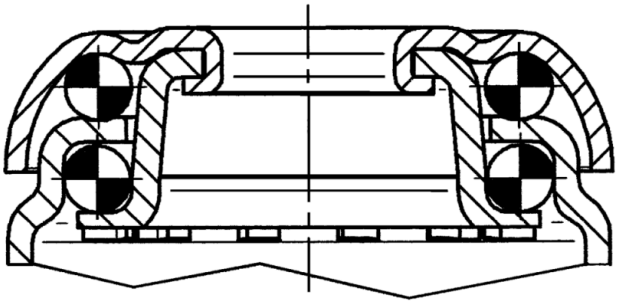

© Copyright 2026 TENTE International GmbH