INFORMACIÓ DE PRODUCTE

INTEGRAL TWIN

2944USX125R36-32S30 4xM6

EAN 4031582342017



La imatge pot diferir del producte original.

ACTUACIÓ

Actuació Roll	●●●●●
El soroll del moviment	●●●○○
Atràcia	●●●●○
Resistència a a la corrosió	●●●○○

ATRIBUCIONS BÀSIQUES

Nom del producte	Integral twin
Tipus	Rueda giratoria con bloqueo central, total o Freno direccional
Tracidad de carga a 3 km/h	125 kg
Tracidad de carga a 4 km/h	125 kg
Conducció elèctrica	Sí
Inoxidable	No
Tracidad de carga estàtica	250 kg
Temperatura (mínim)	-30 °C
Temperatura màxima (màxim)	80 °C
Alçada total	150 mm
Àmplia general	60 mm
Pes total	1,2 kg
Certificació	Assaig i seguiment de TÜV Süd

SUPORT

Material d'habitatge	Placa d'acer, mitjà
Forquilla Forma	Suport Twin Roda
Scamiento giratorio	Rodament de boles de precisió
Desplaçament	37,5 mm
Scio de giro	100 mm
Sterferencia de giro	200 mm

RODA

Material corporal	Poliamida
Material de la banda de rodadura	Poliuretà, Injectat, conductor elèctric
El Bearing	Rodament de boles de precisió, Segellat
Protectors de fil	Amb la guardaespatlles
Diametralització	125 mm
Banda de rodadura ample	12 mm
La duresa del Banda de rodadura (D)	40 Shore D

FITACIÓ

Tipus de Fitting	Espiga amb Scjero de leva per a barres de perfil, Versió curta
Pern Diamant	32 mm
Pern Longitud	51 mm
Col·lecció	Els llits rentables han de ser Segellat a la zona d'ajust pel fabricant de llits de l'hospital.

Premi Alemany de Disseny

Premi Red Dot Disseny Award

© Copyright 2026 TENTE International GmbH

INTEGRAL TWIN

2944USX125R36-32S30 4xM6

EAN 4031582342017

BETTER MOBILITY. BETTER LIFE.

Plànols del producte

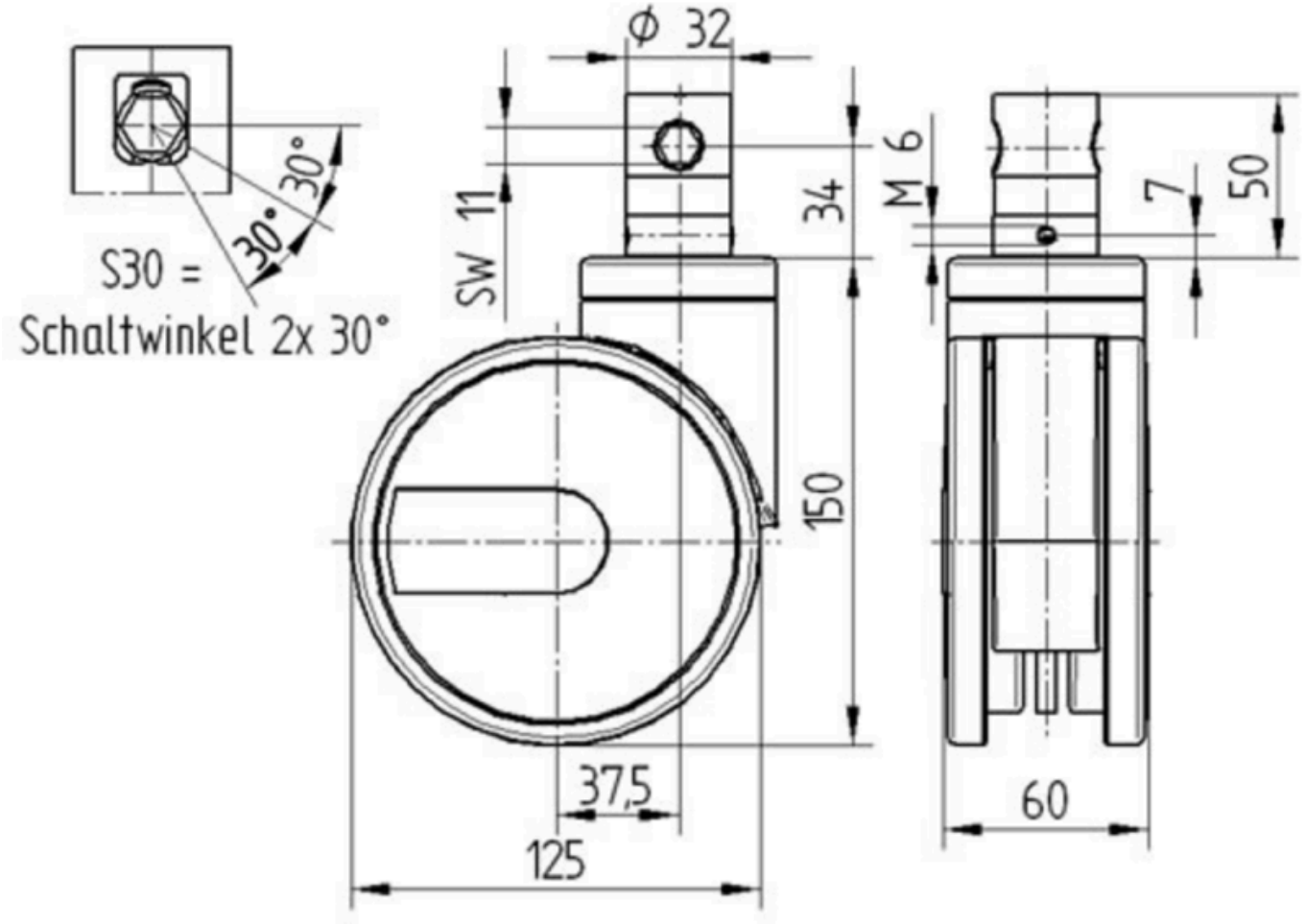

Premi Alemany de Disseny

Premi Red Dot Disseny Award

© Copyright 2026 TENTE International GmbH