ИНФОРМАЦИЯ ЗА ПРОДУКТА

LINEA LOW HEIGHT

5945UAP100P30-8 LH RAL7001

EAN 4031582373073



Изображението може да се различава от оригиналния продукт

ИЗПЪЛНЕНИЕ

Производителност на ролката	●●●●●
Шум от движение	●●●○○
Привличане	●●●●○
Устойчив на корозия	●●●●○

ОСНОВНИ АТРИБУТИ

Име на продукта	Linea low height
Тип	Завъртане на Колело със Спирачка
Стандартен	EN12530 – Изделителни колела
Товароносимост при 3 км/ч	100 kg
Електропроводим	Не
Неръждаемост	Не
Статичен Товароносимост	200 kg
Температурен диапазон (минимален)	-10 °C
Температурен диапазон (максимален)	40 °C
Обща височина	103 mm
Обща ширина	73 mm

ВИЛКА

Материал на корпуса	Полиамид
Форма Вилица	Вилка на две Колело
Въртящ се лагер	Прецизен сачмен лагер
Цвят	Сребърно сиво (RAL7001)
Изместване	32 mm
Радиус на завъртане	102 mm
Интерференция при завъртане	204 mm
Диаметър на купол	41 mm

КОЛЕЛО

Материал на тялото	Полиамид
Материал на реазбата	Полиуретан, екструдирано
Лагер	Прецизен сачмен лагер
Предпазители за резби	С предпазно устройство за резба
Диаметър	100 mm
Ширина на Резба	20 mm
Твърдост на Резба (A)	92 Бръснач A

ПРИЛЯГАНЕ

Тип на фитинга	Отвор за болт
Диаметър на отворите Болт	8 mm

Deutscher Дизайн Club

Награда Interzum

IF награда за Дизайн

© Copyright 2026 TENTE International GmbH

LINEA LOW HEIGHT

5945UAP100P30-8 LH RAL7001

EAN 4031582373073

BETTER MOBILITY. BETTER LIFE.

Чертежи на продукта

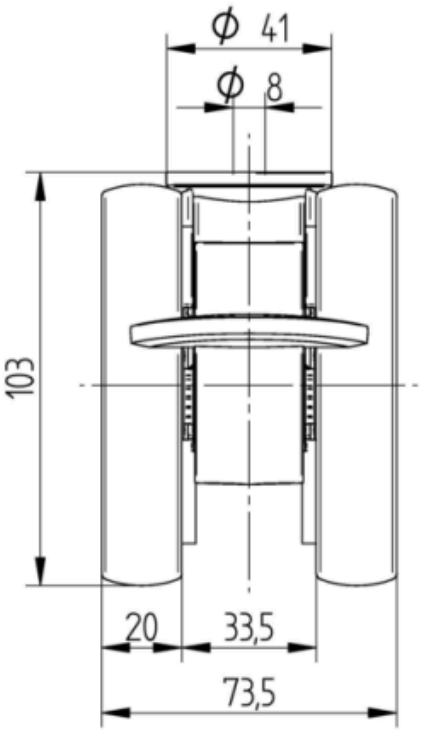

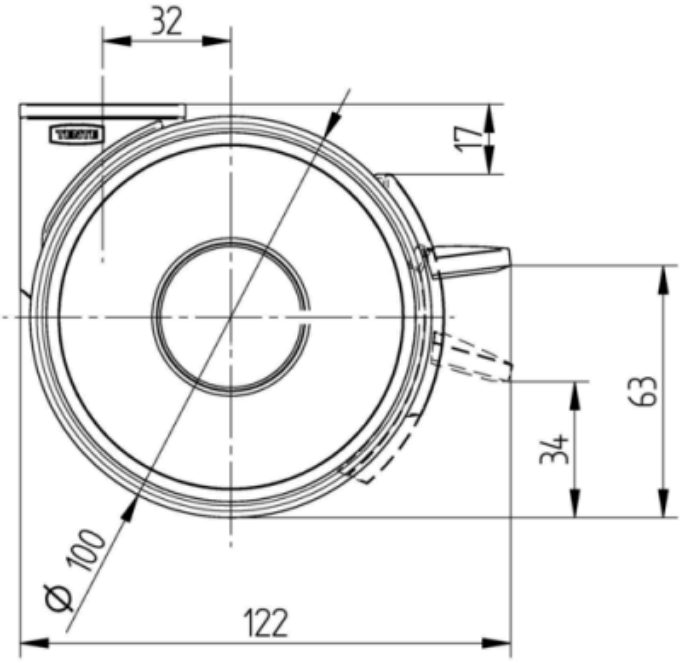

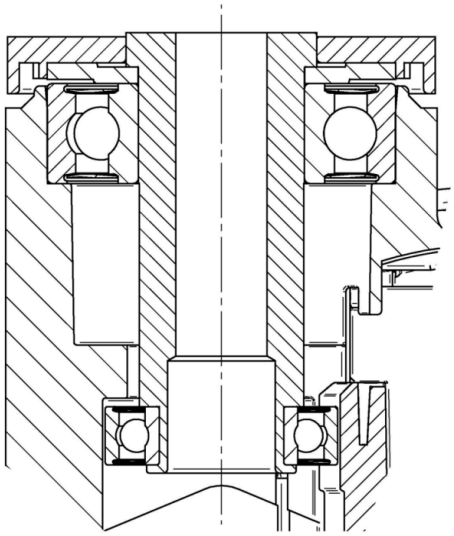

Deutscher Дизайн Club

Награда Interzum

IF награда за Дизайн

© Copyright 2026 TENTE International GmbH