ИНФОРМАЦИЯ ЗА ПРОДУКТА

ZETA REVERSE

468BUAP200P63

EAN 4031582396454



Изображението може да се различава от оригиналния продукт

ИЗПЪЛНЕНИЕ

Производителност на ролката	●●●○○
Шум от движение	●●●○○
Привличане	●●●○○
Устойчив на корозия	●●●●○

ОСНОВНИ АТРИБУТИ

Име на продукта	Zeta reverse
Тип	Завъртане на Колело с Пълно заключване и пружинно Заключване по пососка
Стандартен	EN12532 - Транспортно оборудване
Товароносимост при 4 км/ч	500 kg
Товароносимост при 6 км/ч	400 kg
Електропроводим	Не
Неръждаемост	Не
Статичен Товароносимост	1000 kg
Температурен диапазон (минимален)	-30 °C
Температурен диапазон (максимален)	80 °C
Обща височина	240 mm
Обща ширина	96 mm
Общо тегло	3.76 kg

ВИЛКА

Материал на корпуса	Стоманен лист, много тежък
Форма Вилица	Обхват Закалено
Въртящ се лагер	Две състезания с топка, Закалено или Неръждаемост
Цвят	Синьо покритие
Изместване	55 mm
Интерференция при завъртане	360 mm
Диаметър на купол	96 mm

КОЛЕЛО

Материал на тялото	Полиамид
Материал на реазбата	Полиуретан, екструдирано
Лагер	Прецизен сачмен лагер
Ос	Завинтен с гайка
Цвят на Колело	Естествено бяло
Предпазители за резби	С предпазно устройство за резба
Диаметър	200 mm
Ширина на Резба	50 mm
Ширина на тялото	50 mm
Твърдост на Резба (A)	92 Бръснач A
Твърдост на Резба (D)	42 Бръснач D

ПРИЛЯГАНЕ

Тип на фитинга	Правоъгълна плака
Дължина на плаката	137 mm
Ширина на плаката	105 mm
Дължина на отвора на плаката (минимална)	75 mm
Дължина на отвора на плаката (максимална)	80 mm
Ширина на отвора на плаката (минимална)	75 mm
Ширина на отвора на плаката (максимална)	105 mm
Диаметър на отвора на плаката	11 mm

© Copyright 2026 TENTE International GmbH

ZETA REVERSE

468BUAP200P63

EAN 4031582396454

Номер на поръчката 00860880

Чертежи на продукта

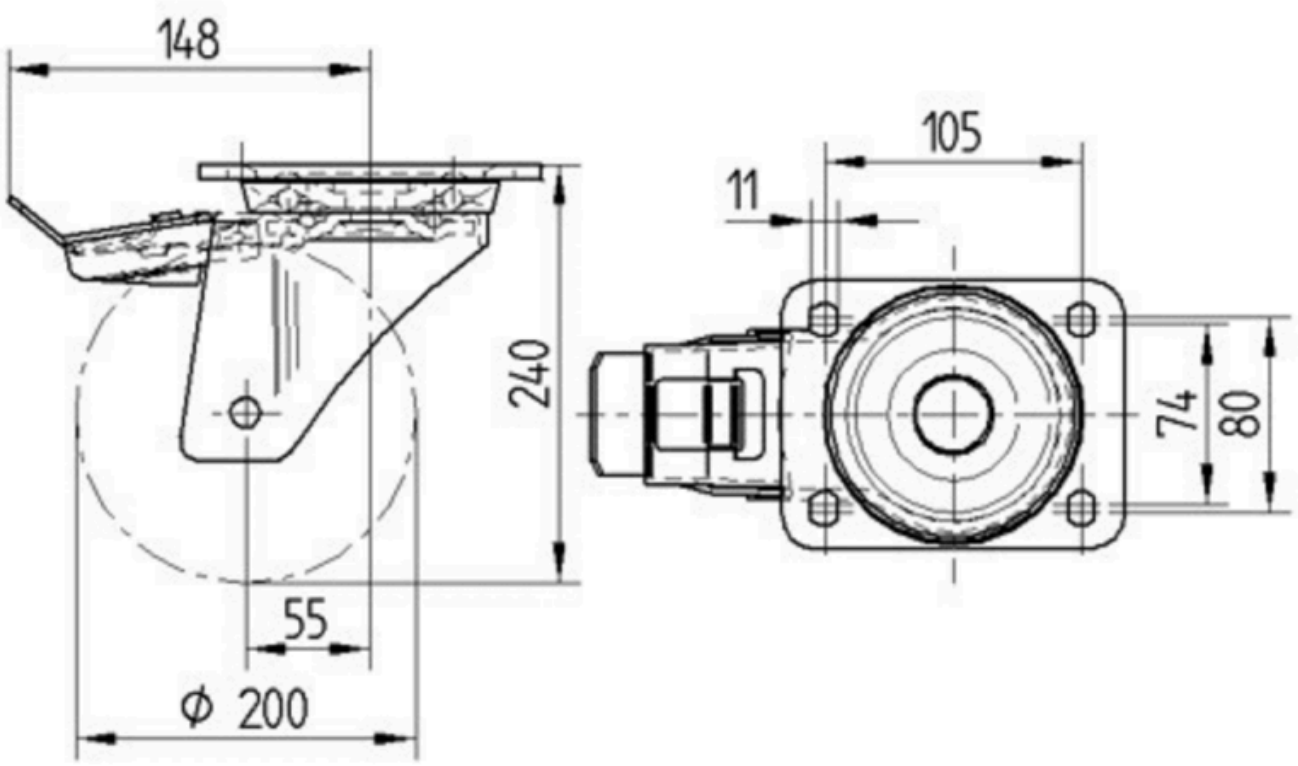

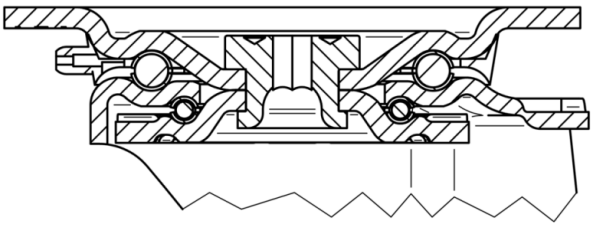

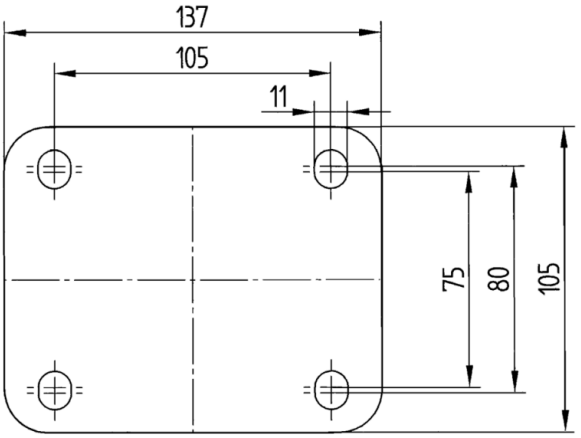

© Copyright 2026 TENTE International GmbH