INFORMACE O PRODUKTU

PURETECH

UVH 080x35 HL46

EAN 4031582323627

BETTER MOBILITY. BETTER LIFE.

Obrázek se může lišit od původního produktu

KOLO

Materiál středu	Polyamid
Materiál běhounu	Tvrdá guma černá
Ložisko	Ložisko
Barva Kola	Grafitově černá (RAL9011)
Ochranná krytka	S ložiskovým pouzdrem
Průměr	80 mm
Šířka Běhoun	35 mm
Průměr otvoru pro Šroub	8,3 mm
Délka náboje	46 mm
Šířka středu kola	35 mm
Tvrdost Běhoun (A)	90 pobřeží A
Tvrdost Běhoun (D)	39 Shore D

VÝKON

Valivý odpor	●●●○○
Hlučnost	●●●○○
Opotřebení	●●●○○
Odolné vůči korozi	●●●○○

ZÁKLADNÍ ATRIBUTY

Název produktu	Puretech
Typ	Kolo
Norma	EN12532 – Přepravní vybavení
Nosnost 4 km/h	100 kg
Elektrické vodivé	Ne
Nerezové	Ne
Statická Nosnost	200 kg
Rozsah teploty (minimální)	-20 °C
Teplotní rozsah (maximální)	80 °C
Celková hmotnost	0,22 kg

© Copyright 2026 TENTE International GmbH

PURETECH

UVH 080x35 HL46

EAN 4031582323627

Objednací číslo 00002549
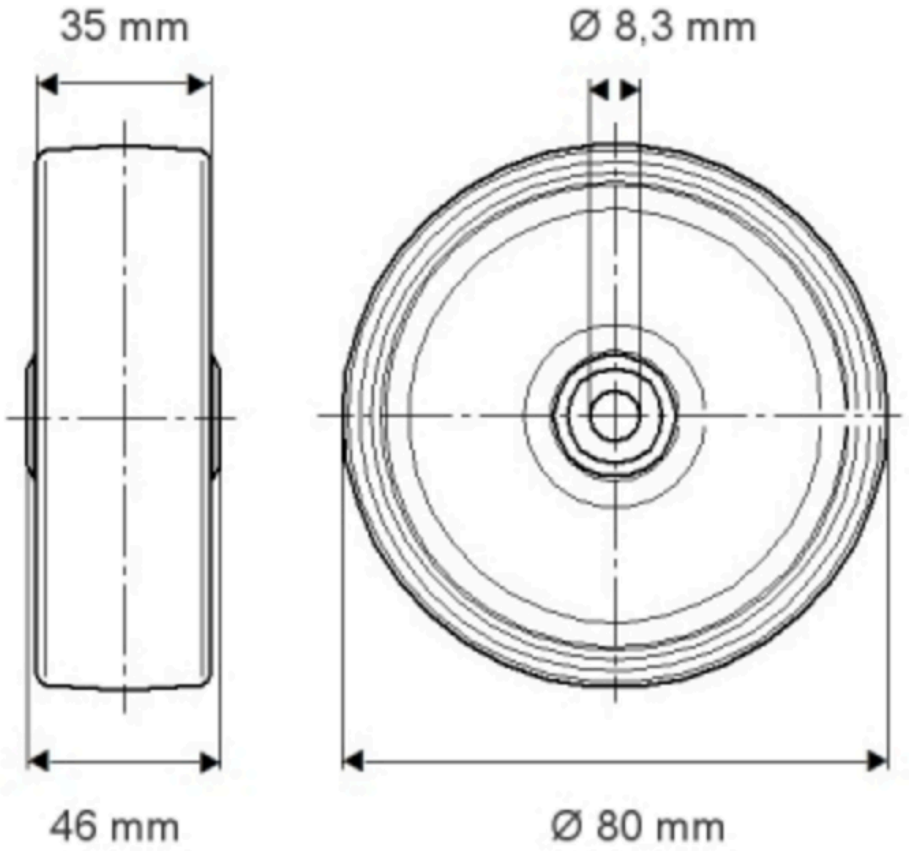
Product Drawings