INFORMACIJE O PROIZVODU

ZETA

4681TOO160P63

EAN 4031582308020



Slika se može razlikovati od originalnog proizvoda

PERFORMANSE

Performanse kotrljanja	●●●○○
Buka u pokretu	●○○○○
Ishrana	●●●●●
otpornost na rdju	●●●○○

OSNOVNI ATRIBUTI

Naziv proizvoda	Zeta
Tip	Okreni Tocak sa usmerena kocnica
Standard	EN12532 - transportna oprema
Nosivost na 4 km/h	800 kg
Nosivost na 6 km/h	640 kg
Električni provod	no
nerdjajuci	no
Statički Nosivost	1600 kg
Temperaturni opseg (Minimalno)	-40 °C
Opseg temperature (maksimalni)	80 °C
Sveukupna visina	200 mm
Ukupna težina	3.06 kg

KUCISTE

Materijal kućišta	Čelični list, veoma težak
oblik viljuska	siroko, Ojacano
okretni lezaj	Dve trke za loptu, Ojacano ili nerdjajuci
Boja	plavo cinkovano
ofset	55 mm
Otpor okretanju	230 mm

TOCAK

Materijal za telo	poliamid težak
materijal omotaca	Identično sa telom Tocak
Nošenje	klizni lezaj
osovina	Završena sa navrtkom
stitnici omotaca	Bez stražara
Prečnik	160 mm
Širina omotac	50 mm
Teškoća gazećeg omotac (D)	75 Šor D

PRILAGOĐAVANJE

Tip uklapanja	Pravougaona ploča
Dužina ploče	137 mm
Širina ploče	105 mm
Dužina otvora ploče (maksimalna)	105 mm
Širina otvora ploče (Minimalno)	75 mm
Širina otvora ploče (maksimalna)	80 mm
Prečnik otvora ploče	11 mm

© Copyright 2026 TENTE International GmbH

ZETA

4681TOO160P63

EAN 4031582308020

Broj porudžbine 00830075

Crteži proizvoda

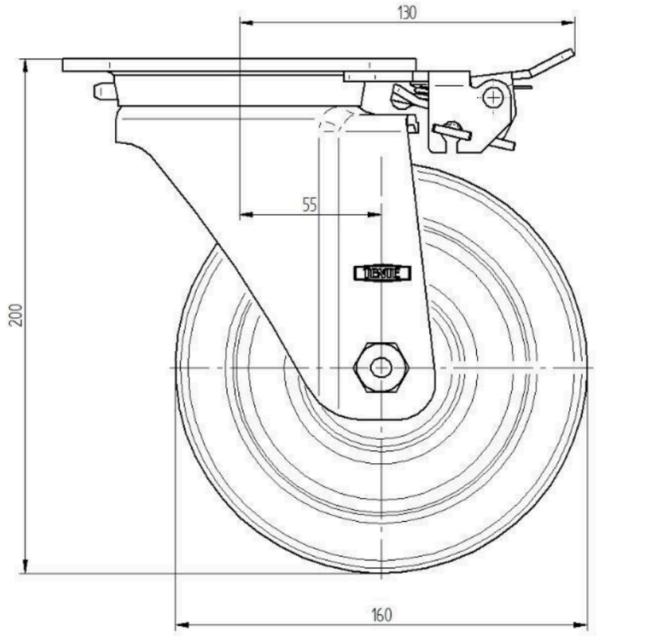

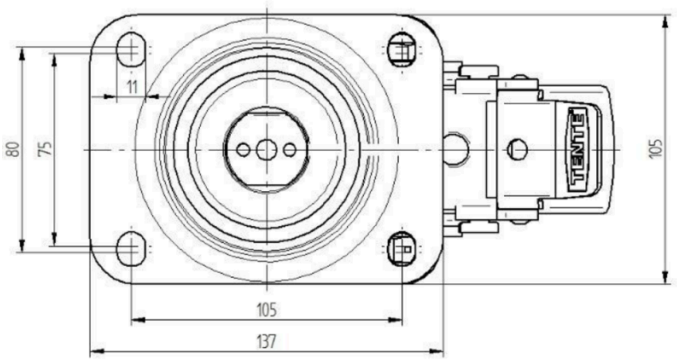

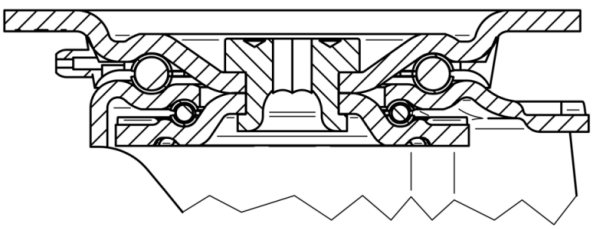

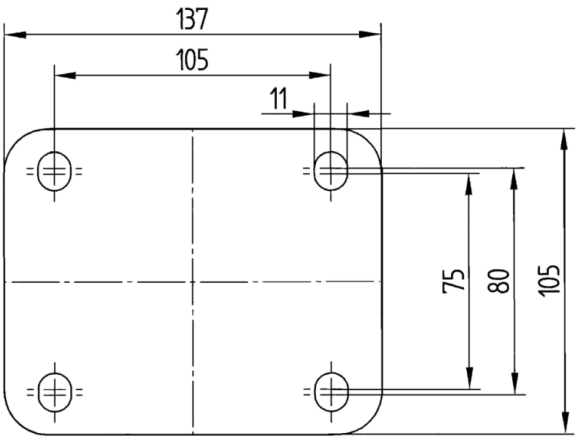

© Copyright 2026 TENTE International GmbH