ІНФОРМАЦІЯ ПРО ПРОДУКТ

LINEA

594CUAP150P30-13

EAN 4031582408461



Зображення може відрізнятися від оригінального продукту

ЕФЕКТИВНІСТЬ

Продуктивність рулону	●●●●●
Шум руху	●●●●○
Атритація	●●●●○
Стійкість до корозії	●●●●○

ОСНОВНІ АТРИБУТИ

Назва продукту	Linea
Тип	Поворотний Колісна опора з комбінованим замком
Стандартний	EN12530 — Катори пристроїв
ОбВантажопідйомність 3 км/год	130 kg
Електропровідність	Ні
Нержавіюча сталь	Ні
Статичний Вантажопідйомність	260 kg
Діапазон температур (мінімальний)	-20 °C
Діапазон температур (максимальний)	60 °C
Загальна висота	170 mm
Загальна ширина	89 mm
Загальна вага	1,35 kg
Сертифікація	Протестовано та відстежується TÜV Süd

КРОНШТЕЙН

Матеріал корпусу	Поліамід
Вила Форма	Кронштейн подвійного Колесо
Поворотний вузол	Прецизійний кульковий підшипник
Офсет (Зсув)	52 mm
Радіус повороту	156 mm
Поворотне з’єднання	312 mm
Діаметр ковпачка	56 mm

КОЛЕСО

Матеріал тіла	Поліамід
Матеріал протектору	Поліуретан, Інжекційний
Носіння	Прецизійний кульковий підшипник
Захист різьби	З різьбовим поручителем
Діаметр	150 mm
Протектор	22 mm
Твердість Протектор (A)	92 Прибережна A

ВСТАНОВЛЕННЯ

Тип налаштування	Отвір під болт
Діаметр Болт отвору Діаметр отвору	13 mm

Deutscher Конструктор Club

Нагорода Interzum

IF Дизайн Award

© Copyright 2026 TENTE International GmbH

LINEA

594CUAP150P30-13

EAN 4031582408461

BETTER MOBILITY. BETTER LIFE.

Креслення продукту

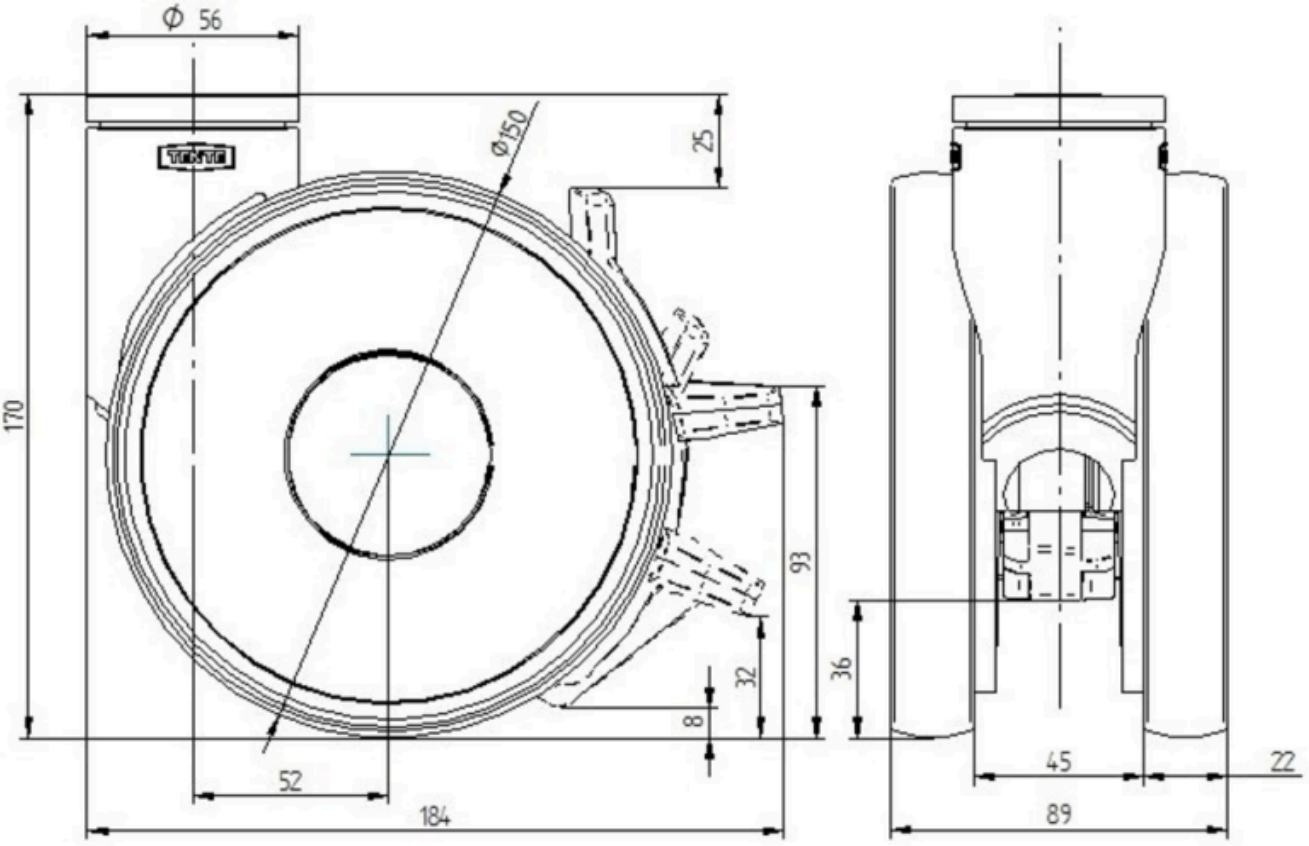

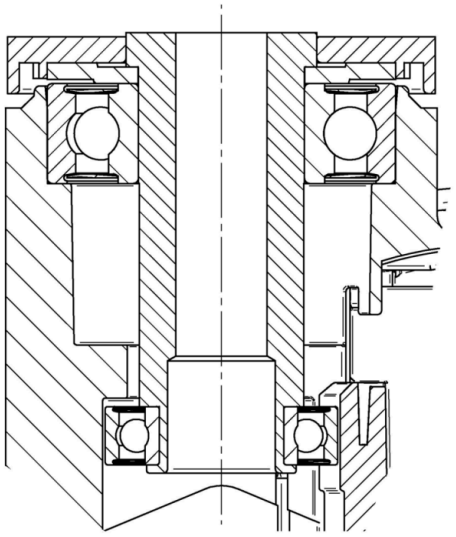

Deutscher Конструктор Club

Нагорода Interzum

IF Дизайн Award

© Copyright 2026 TENTE International GmbH