PRODUKTINFORMATION

NOVATECH

ETP 082x76-Ø20 HL76

EAN 4031582318722



Billedet kan afvige fra det oprindelige produkt

HJUL

Fælgmateriale	Stål, jern
Hjulbanemateriale	Polyuretan, Støbt
Leje	Præcisionskugleleje
Hjul farve	Honninggul (RAL1005)
Trådfang	Med trådfang
Diameter	82 mm
Hjulbane bredde	76 mm
Aksel Huldiameter	20 mm
Navlængde	76 mm
Fælgbredde	76 mm
Hårdhed af Hjulbane (A)	92 Shore A
Hårdhed af Hjulbane (D)	42 Shore D
Lejetype	6204

YDEEVNE

Rullemodstand	●●●●○
Kørselsstøj	●●●○○
Abrasion	●●●●○
Rustbeskyttelse	●●●○○

PRIMÆRE EGENSKABER

Produktnavn	Novatech
Type	Hjul
Standard	EN12532 – Transportudstyr
Belastning ved 4 km/t	700 kg
Belastning ved 6 km/t	840 kg
Elektrisk ledende	Nej
Rustfri	Nej
Belastning Statisk	1400 kg
Temperaturområde (minimum)	-10 °C
Temperaturområde (maksimum)	60 °C
Samlet vægt	1,16 kg

© Copyright 2026 TENTE International GmbH

NOVATECH

ETP 082x76-Ø20 HL76

EAN 4031582318722

Bestillingsnummer 00827955

Produkttegninger

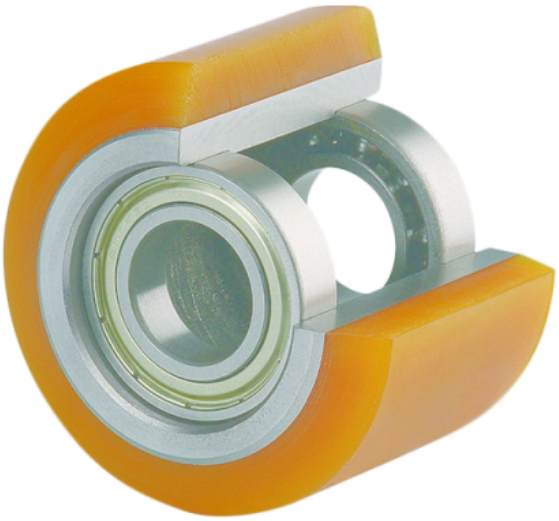

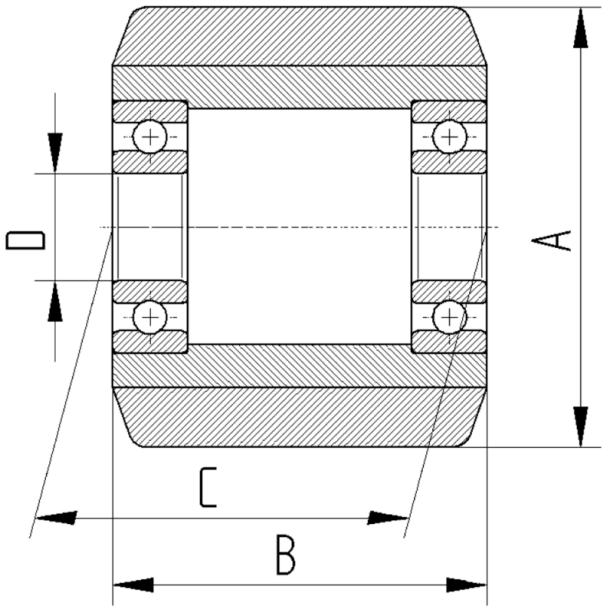

© Copyright 2026 TENTE International GmbH