INFORMAÇÕES DO PRODUTO

GALEA

5077YGP100P30-12

EAN 4031582354133



A imagem pode diferir do produto original

DESEMPENHO

Desempenho do rolamento	●●●○○
Ruído de movimento	●●●○○
Desgaste	●●●○○
Resistência à corrosão	●●●●○

ATRIBUTOS PRINCIPAIS

Nome do produto	Galea
Tipo	Rodízio giratório com travão total
Padrão	EN12530 - Rodízios para Dispositivos
Capacidade de carga a 3 km/h	100 kg
Elétrico condutivo	Sim
Aço inoxidável	Não
Capacidade de carga estática	200 kg
Intervalo de temperatura (mínimo)	-20 °C
Intervalo de temperatura (Máximo)	60 °C
Altura total	139 mm

SUPORTE

Material da caixa	Poliamida
Em Forma de Garfo	Fechado
Rolamento giratório	Duas filas de esferas
Offset	40 mm
Interferência giratória	205 mm

RODA

Material do centro da roda	Polipropileno, eletro-condutivo
Material do piso da roda	Borracha termoplástica, eletro-condutivo
Rolamento	Rolamento de esferas de precisão
Anti-fios	Com anti-fios
Diâmetro	100 mm
Largura do Piso	30 mm
Dureza do Piso (A)	87 Shore A

ENCAIXE

Tipo de fixação	Furo da rosca
Diâmetro do furo	12 mm

© Copyright 2026 TENTE International GmbH

GALEA

5077YGP100P30-12

EAN 4031582354133

BETTER MOBILITY. BETTER LIFE.

Desenhos do produto

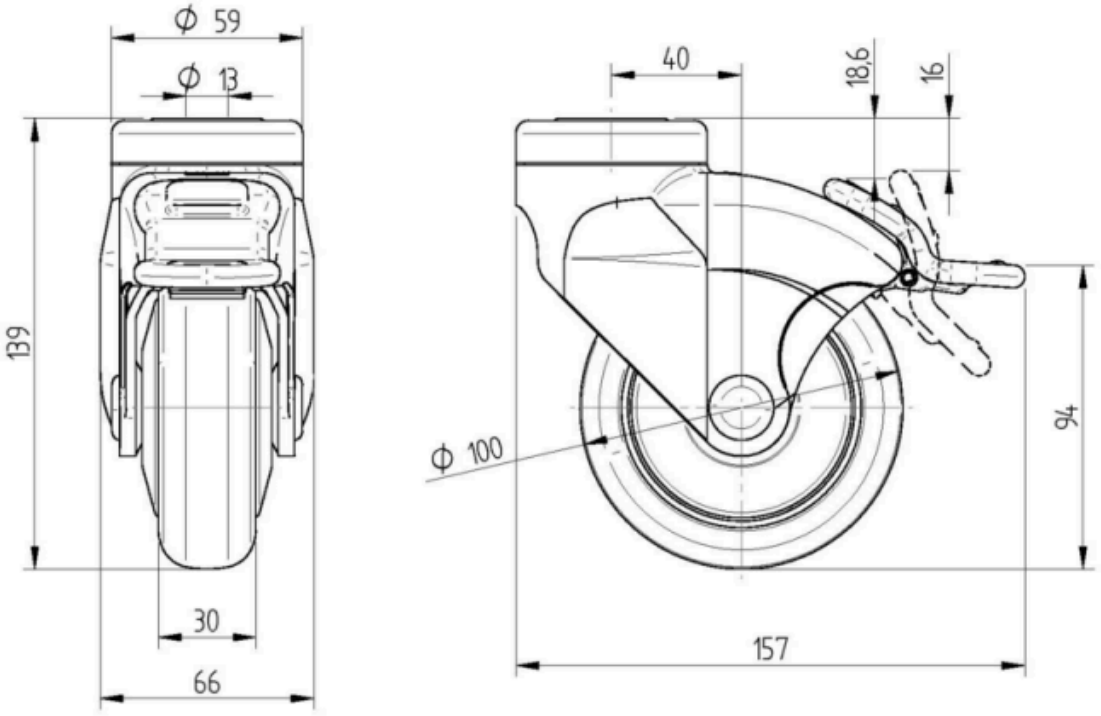

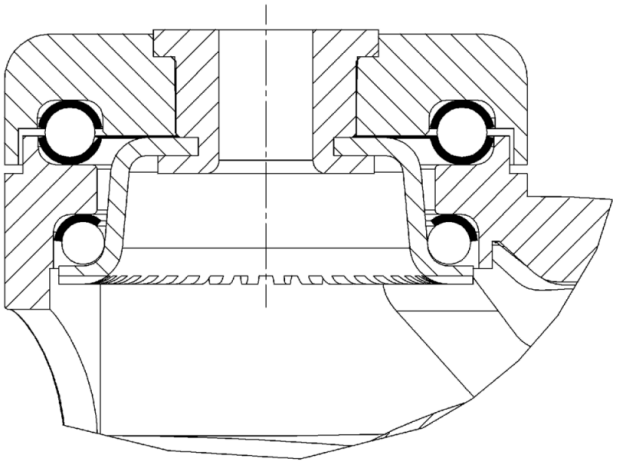

© Copyright 2026 TENTE International GmbH