INFORMAZIONI DI PRODOTTO

# AGILA

## 2477UAP125R07-Ø31-35

EAN 4031582327199



L'immagine può differire dal prodotto originale

### PRESTAZIONI

| | |
|---|---|
| Prestazioni di rotolamento | ●●●○○ |
| Rumore | ●●●○○ |
| Attrito | ●●●●○ |
| Resistenza alla corrosione | ●●●○○ |

### ATTRIBUTI PRINCIPALI

| | |
|---|---|
| Nome del prodotto | Agila |
| Tipo | Ruota girevole con freno totale |
| Standard | EN12530 - Ruote per dispositivi |
| Portata a 3 km/h | 100 kg |
| Elettricamente conduttivo | No |
| Inossidabile | No |
| Portata statica | 200 kg |
| Intervallo di temperatura (minimo) | -10 °C |
| Intervallo di temperatura (massimo) | 40 °C |
| Altezza totale | 163 mm |

### SUPPORTO

| | |
|---|---|
| Materiale di costruzione | Lamiera di acciaio, media |
| Forma della forcella | Largo |
| Cuscinetto del supporto | Doppio giro di sfere |
| Colore | Passivato blu |
| Disassamento | 41 mm |
| Raggio di piroettamento | 131 mm |
| Ingombro di piroettamento | 262 mm |

### RUOTA

| | |
|---|---|
| Materiale del corpo | Poilammide |
| Materiale del battistrada | Poliuretano, Iniettato |
| Cuscinetto | Cuscinetti a sfere di precisione |
| Parafili | Con parafili |
| Diametro | 125 mm |
| Larghezza battistrada | 32 mm |
| Durezza del Battistrada (D) | 40 Shore D |

### FISSAGGIO

| | |
|---|---|
| Tipo di fissaggio | Espansore sintetico, tondo |
| Fissaggio ad espansore (minimo) | 31 mm |
| Fissaggio ad espansore (massimo) | 35 mm |
| Suggerimento | Indicare il diametro interno del tubo al momento dell'ordine. |

© Copyright 2026 TENTE International GmbH

# AGILA

2477UAP125R07-Ø31-35

EAN 4031582327199

BETTER MOBILITY. BETTER LIFE.

## Disegni del prodotto

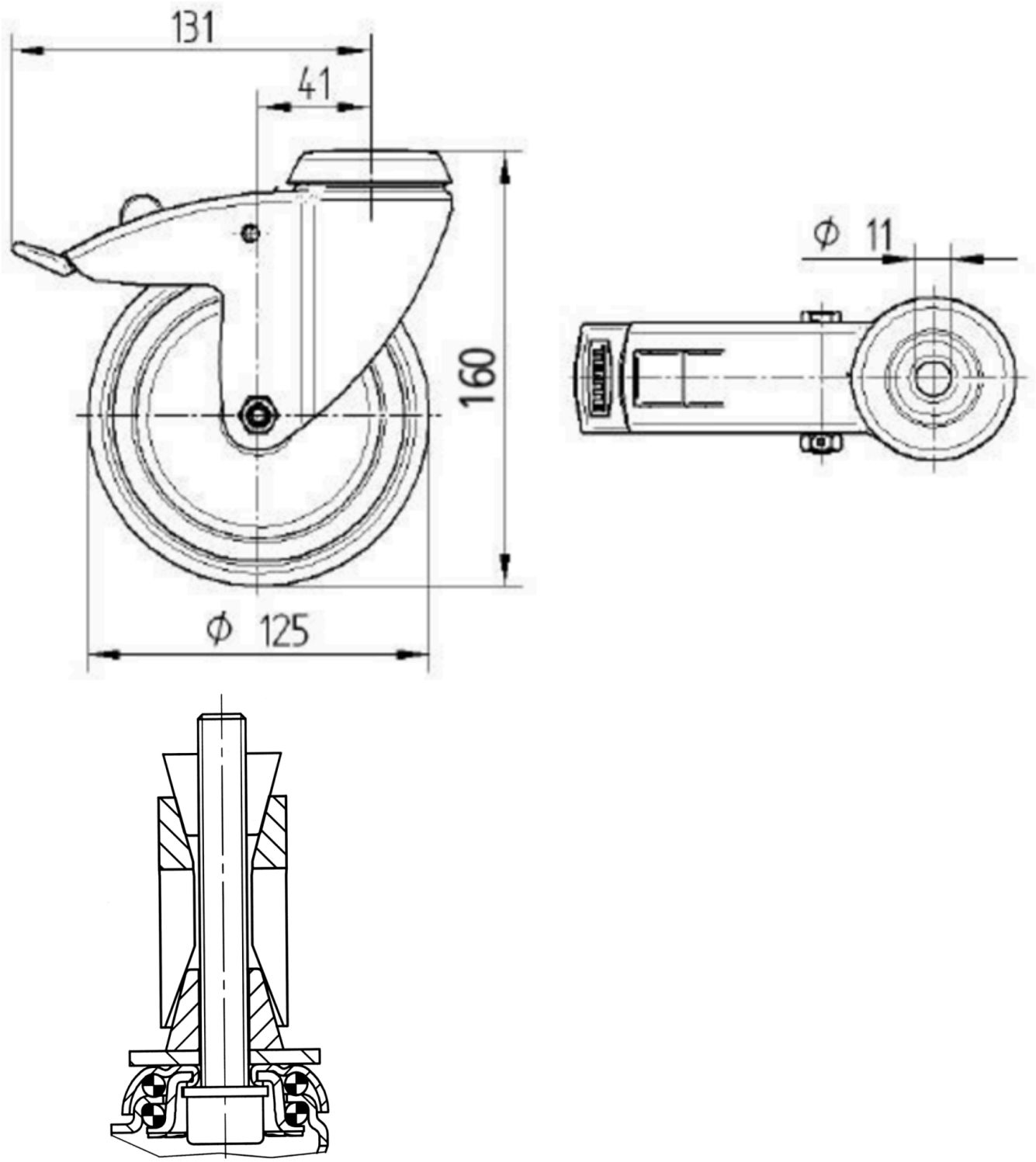


© Copyright 2026 TENTE International GmbH