PRODUCTINFORMATIE

# ALPHA STAINLESS

8477UFC100P30-13

EAN 4031582422528



Afbeelding kan afwijken van het oorspronkelijke product

## PRESTATIES

| | |
|---|---|
| Rolprestaties | ●●●○○ |
| Bewegingsgeluid | ●●●●● |
| Slijtage | ●●●○○ |
| Corrosiebestendigheid | ●●●●● |

## KERNKENMERKEN

| | |
|---|---|
| Productnaam | Alpha stainless |
| Type | Wielen met Totale vergrendeling |
| Standaard | EN12532 - Transportuitrusting |
| Draagvermogen bij 4 km/h | 150 kg |
| Elektrisch geleidend | Nee |
| Roestvrij | Ja |
| Statisch draagvermogen | 300 kg |
| Temperatuurbereik (minimaal) | -20 °C |
| Temperatuurbereik (maximaal) | 80 °C |
| Totale hoogte | 128 mm |
| Totaal gewicht | 0,93 kg |

## BEHUIZING

| | |
|---|---|
| Materiaal van de behuizing | Roestvrij staal, zwaar |
| Vork Vorm | Breed |
| Zwenklager | Twee balraces |
| Kleur | Roestvrij staal |
| Offset | 41 mm |
| Draaicirkel | 242 mm |

## WIEL

| | |
|---|---|
| Tread hardness | zacht |
| Materiaal wielkern | Polyamide |
| Materiaal loopvlak | Elastische band, niet-markerend, gevulkaniseerd |
| Lagering | Precisie kogellagers Roestvrij |
| As | Geschroefd met moer |
| Afdekkapjes | Met draadbeschermer |
| Diameter | 100 mm |
| Breedte Loopvlak | 34 mm |
| Hardheid van het Loopvlak (A) | 64 Shore A |

## FITTING

| | |
|---|---|
| Type bevestiging | Boutgat |
| Boutgat diameter | 13 mm |

© Copyright 2026 TENTE International GmbH

# ALPHA STAINLESS

8477UFC100P30-13

EAN 4031582422528

BETTER MOBILITY. BETTER LIFE.

## Producttekeningen

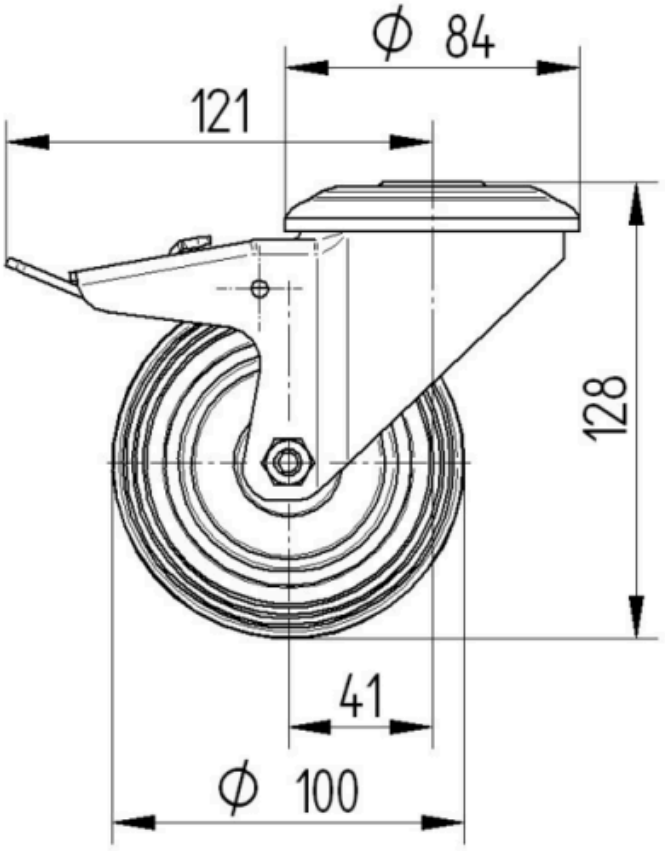


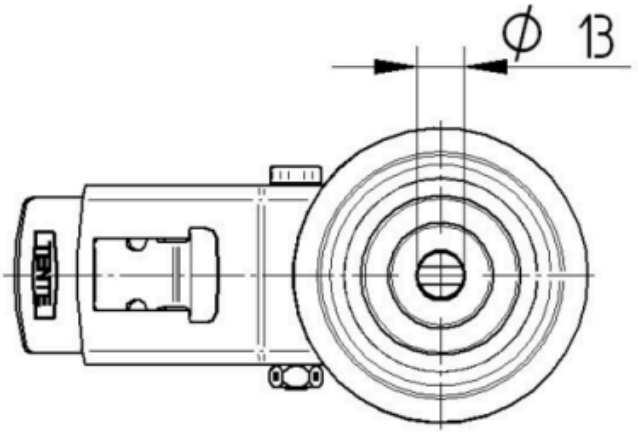


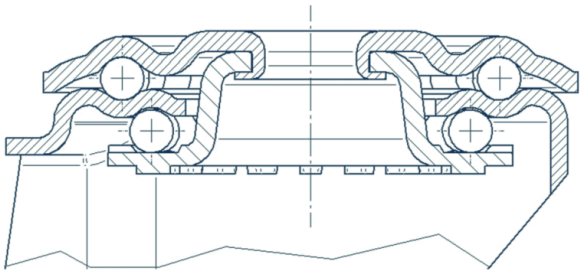

© Copyright 2026 TENTE International GmbH