PRODUKTINFORMATION

NOVATECH

ITP 250x55-Ø20 HL66

EAN 4031582070347



Billedet kan afvige fra det oprindelige produkt

YDEEVNE

Rullemodstand	●●●●○
Kørselsstøj	●●●○○
Abrasion	●●●●○
Rustbeskyttelse	●●●○○

PRIMÆRE EGENSKABER

Produktnavn	Novatech
Type	Hjul
Standard	EN12532 – Transportudstyr
Belastning ved 4 km/t	1000 kg
Belastning ved 6 km/t	800 kg
Elektrisk ledende	Nej
Rustfri	Nej
Belastning Statisk	2000 kg
Temperaturområde (minimum)	-10 °C
Temperaturområde (maksimum)	60 °C
Samlet vægt	2,34 kg

HJUL

Fælgmateriale	Aluminium
Hjulbanemateriale	Polyuretan, Støbt
Leje	Præcisionskugleleje
Hjul farve	Honninggul (RAL1005)
Trådfang	Uden trådfang
Diameter	250 mm
Hjulbane bredde	55 mm
Aksel Huldiameter	20 mm
Navlængde	66 mm
Fælgbredde	55 mm
Hårdhed af Hjulbane (A)	92 Shore A
Hårdhed af Hjulbane (D)	42 Shore D

© Copyright 2026 TENTE International GmbH

NOVATECH

ITP 250x55-Ø20 HL66

EAN 4031582070347

Bestillingsnummer 00834555

Produkttegninger

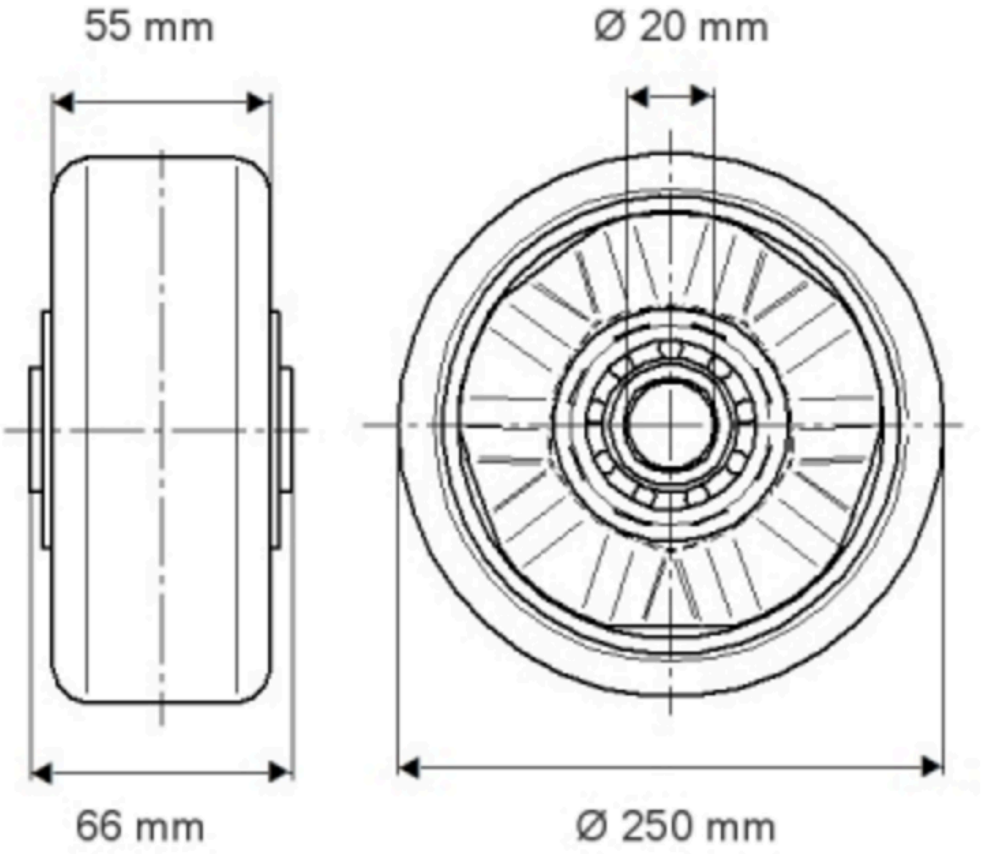

© Copyright 2026 TENTE International GmbH

NOVATECH

ITP 250x55-020 HL66

EAN 4031582070347

Bestillingsnummer 00834555

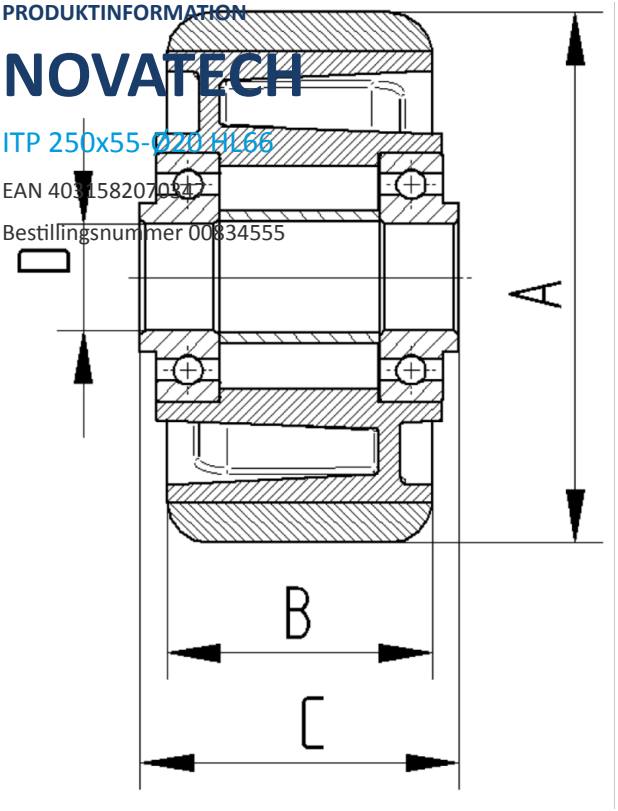

BETTER MOBILITY. BETTER LIFE.

© Copyright 2026 TENTE International GmbH