ИНФОРМАЦИЯ ЗА ПРОДУКТА

INTEGRAL TWIN

2946USX125R36-32S30 D 7035 4xM6 W

BETTER MOBILITY. BETTER LIFE.



Изображението може да се различава от оригиналния продукт

ИЗПЪЛНЕНИЕ

Производителност на ролката	●●●●●
Шум от движение	●●●○○
Привличане	●●●●○
Устойчив на корозия	●●●○○

ОСНОВНИ АТРИБУТИ

Име на продукта	Integral twin
Тип	Въртящ се Колело с централно , Пълно заключване
Стандартен	EN12531 – Легло за болнични заведения
Товароносимост при 3 км/ч	125 kg
Товароносимост при 4 км/ч	125 kg
Електропроводим	Да
Неръждаемост	Не
Статичен Товароносимост	375 kg
Температурен диапазон (минимален)	-25 °C
Температурен диапазон (максимален)	80 °C
Обща височина	150 mm
Обща ширина	63 mm
Общо тегло	1.17 kg
Сертифициране	Тествано и наблюдавано от TÜV Süd

ВИЛКА

Материал на корпуса	Стоманен лист, среден
Форма Вилица	Вилка на две Колело
Въртящ се лагер	Прецизен сачмен лагер
Цвят	Светлосив (RAL7035)
Изместване	37.5 mm
Радиус на завъртане	103 mm
Интерференция при завъртане	206 mm
Диаметър на купол	61.5 mm

КОЛЕЛО

Материал на тялото	Полиамид
Материал на реазбата	Полиуретан, екструдирано електропроводим
Лагер	Прецизен сачмен лагер, запечатан Изолиран
Цвят на Колело	Светлосив (RAL7035)
Предпазители за резби	С предпазно устройство за резба
Диаметър	125 mm
Ширина на Резба	12 mm
Ширина на тялото	12 mm
Твърдост на Резба (A)	91 Бръснач A
Твърдост на Резба (D)	40 бряг D

ПРИЛЯГАНЕ

Тип на фитинга	Щифт с Отвор за ексцентрик за профилни профили, къса Версия
Диаметър на Болт	32 mm
Дължина на Болт	51 mm
Позиция на резбата на Болт	7 mm
Количество отвори за монтаж на Болт	4
Намек	Перещите се легла трябва да бъдат Изолиран в зоната за поставяне от производителя на болничното легло.

German Design Award Германска награда за Дизайн

reddot design award Награда за Дизайн Red Dot

© Copyright 2026 TENTE International GmbH

INTEGRAL TWIN

2946USX125R36-32S30 D 7035 4xM6 W

BETTER MOBILITY. BETTER LIFE.

Чертежи на продукта

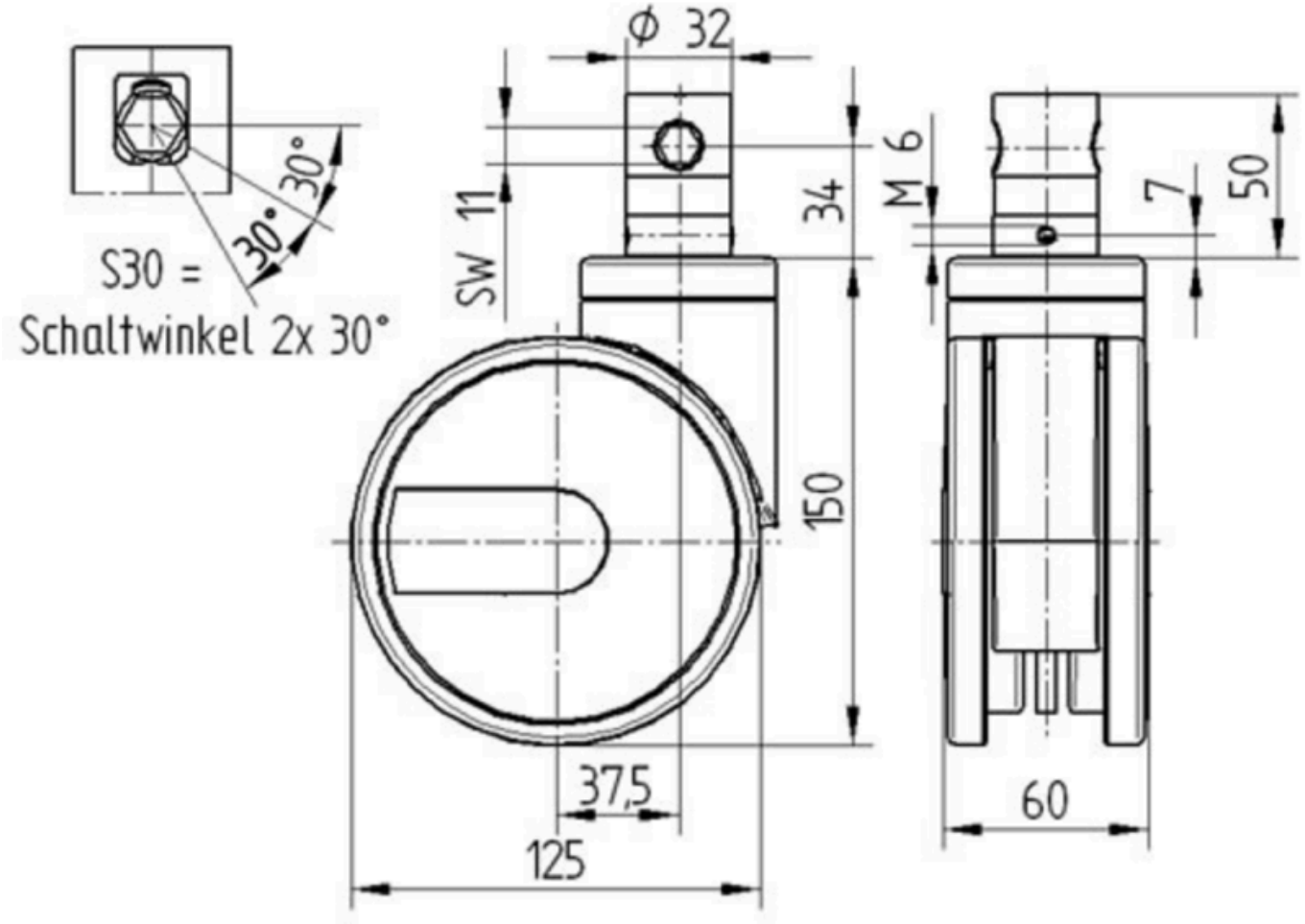

© Copyright 2026 TENTE International GmbH