PRODUKTINFORMATION

AGILA

2477PJO075P40

EAN 4031582050370



Billedet kan afvige fra det oprindelige produkt

YDEEVNE

Rullemodstand	●●●○○
Kørselsstøj	●●●●○
Abrasion	●●●○○
Rustbeskyttelse	●●●○○

PRIMÆRE EGENSKABER

Produktnavn	Agila
Type	Drejeligt Hjul med Totalbremse
Standard	EN12530 - Hjul til Apparater
Belastning ved 3 km/t	75 kg
Elektrisk ledende	Nej
Rustfri	Nej
Belastning Statisk	150 kg
Temperaturområde (minimum)	-20 °C
Temperaturområde (maksimum)	60 °C
Byggehøjde	100 mm
Samlet bredde	43 mm
Samlet vægt	0,3 kg

GAFFEL

Materialer til boliger	Stålplade, medium
Gaffel Form	Bred
Drejekrans	Drejekrans med dobbelt kuglekrans
Farve	Blå-kromatiseret
Udladning	24 mm
Udfaldsradius	80 mm
Udfaldsdiameter	160 mm
Dome-diameter	43 mm

HJUL

Fælgmateriale	Polypropylen
Hjulbanemateriale	Termoplastisk gummi
Leje	Glideleje
Hjul farve	Sølvgrå (RAL7001)
Trådfang	Uden trådfang
Diameter	75 mm
Hjulbane bredde	25 mm
Fælgbredde	25 mm
Hårdhed af Hjulbane (A)	87 Shore A

MONTERING

Monteringstype	Firkantet plade
Pladelængde	60 mm
Pladebredde	60 mm
Længde på pladehul (minimum)	38 mm
Længde på pladehul (maksimum)	48 mm
Pladehulbredde (minimum)	38 mm
Pladehullets bredde (maksimum)	48 mm
Pladehullets diameter	6,3 mm

© Copyright 2026 TENTE International GmbH

AGILA

2477PJO075P40

EAN 4031582050370

Bestillingsnummer 00003359

Produkttegninger

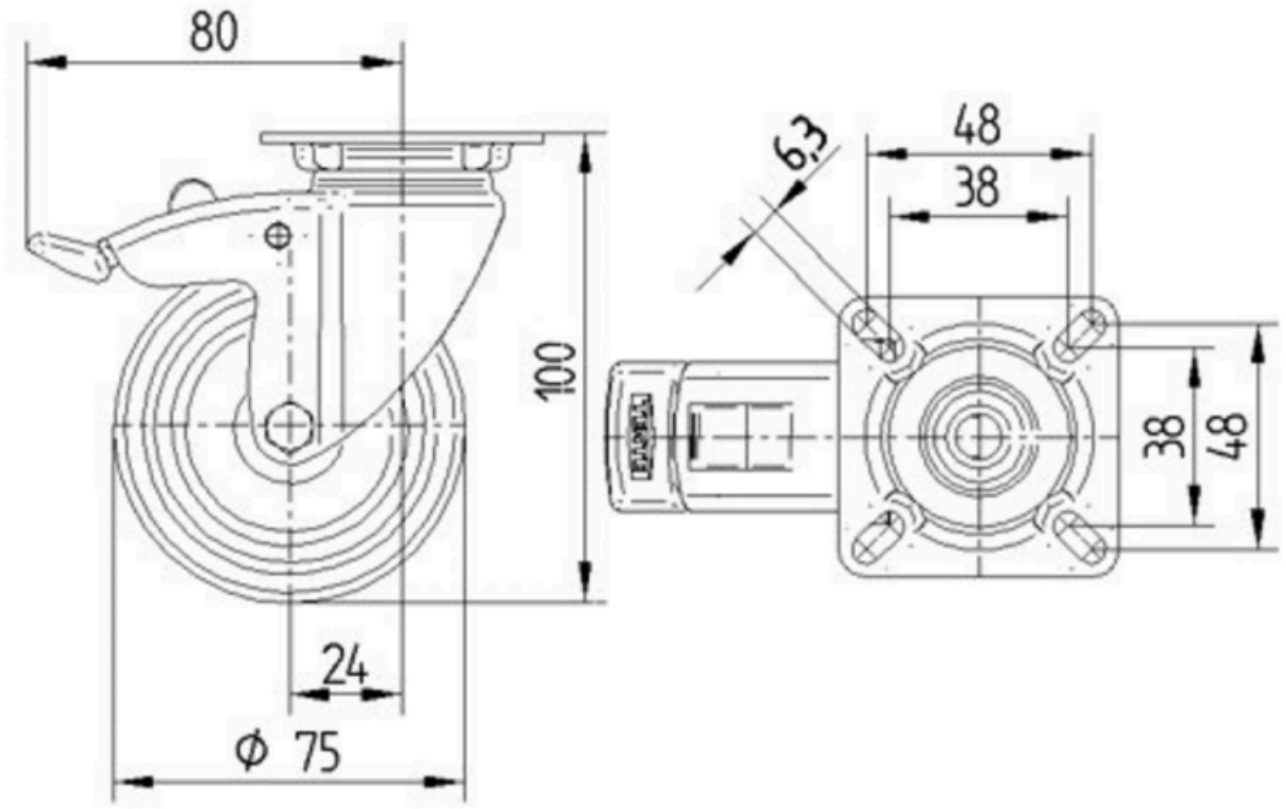

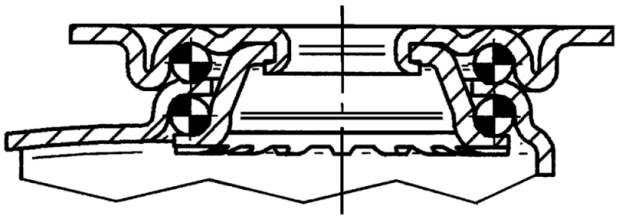

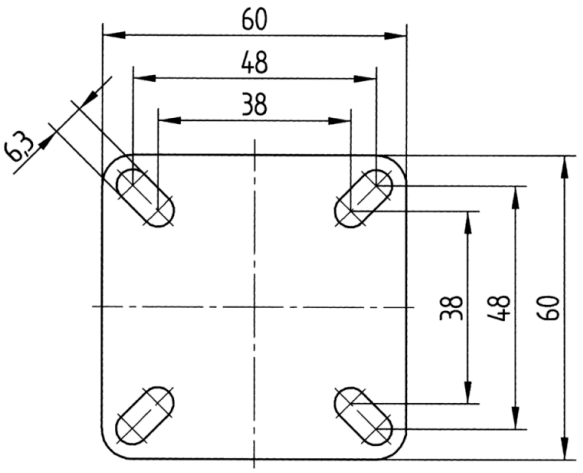

© Copyright 2026 TENTE International GmbH