PRODUKTINFORMATION

GALEA

5077PJH125P30-10

EAN 4031582379099



Bild kann vom Originalprodukt abweichen

PERFORMANCE

Laufverhalten	●●●○○
Fahrgeräusch	●●●○○
Abrieb	●●●●○
Korrosionsbeständigkeit	●●●○○

HAUPTMERKMALE

Produktname	Galea
Typ	Lenkrolle mit Totalfeststeller
Norm	EN12530 - Geräterollen
Tragfähigkeit bei 3 km/h	100 kg
Elektrisch-leitfähig	Nein
Rostfrei	Nein
Statische Tragfähigkeit	200 kg
Temperaturbereich (Minimum)	-20 °C
Temperaturbereich (Maximum)	60 °C
Bauhöhe	162 mm
Gesamtbreite	66 mm
Gesamtgewicht	0,55 kg

GEHÄUSE

Gehäusematerial	Polyamid
Gabelform	Geschlossen
Schwenklager	Kugelbahn, zweireihig
Ausladung	40 mm
Schwenkradius	129 mm
Störkreis	258 mm
Dom Durchmesser	59 mm

RAD

Material des Radkörpers	Polypropylen
Material der Lauffläche	Thermoplastischer Gummi
Lager	Gleitlager
Fadenschutz	Mit Fadenschutz
Durchmesser	125 mm
Breite der Lauffläche	30 mm
Härte der Lauffläche (A)	87 Shore A

BEFESTIGUNG

Befestigungsart	Anschraubloch
Rückenloch Durchmesser	10 mm

© Copyright 2026 TENTE International GmbH

GALEA

5077PJH125P30-10

EAN 4031582379099

BETTER MOBILITY. BETTER LIFE.

Produktzeichnungen

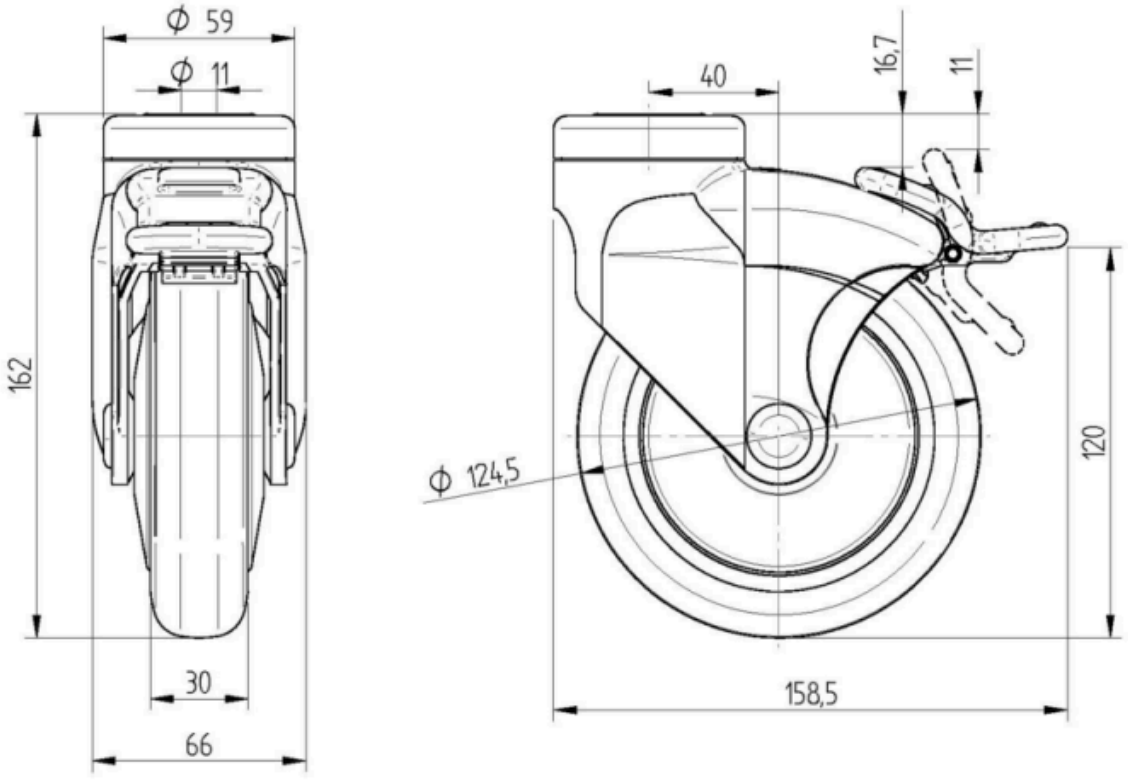

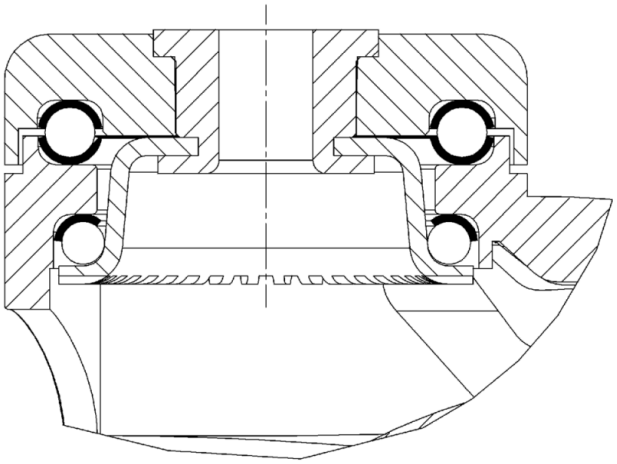

© Copyright 2026 TENTE International GmbH